BLAUPUNKT AUTORADIO

BOSCH Gruppe

Kundendienstschrift
Manual de Servicio
Service Manual
Manuel de service

Weitere Dokumentationen:
1. Ersatzteilliste
2. Laufwerkbeschreibung Mini 15

Documentation complémentaire:
1. Liste de pièces détachées
2. Description du mécanisme d'entraînement Mini 15

Supplementary documentation:
1. Spare parts list
2. Drive mechanism description Mini 15

Documentación suplementaria:
1. Lista de piezas de repuesto
2. Descripción del mecanismo de arrastre Mini 15

BP/VKD 3 D88 440 017 Pe. 8. 88

WOODSTOCK SQR 88 7 648 890 410

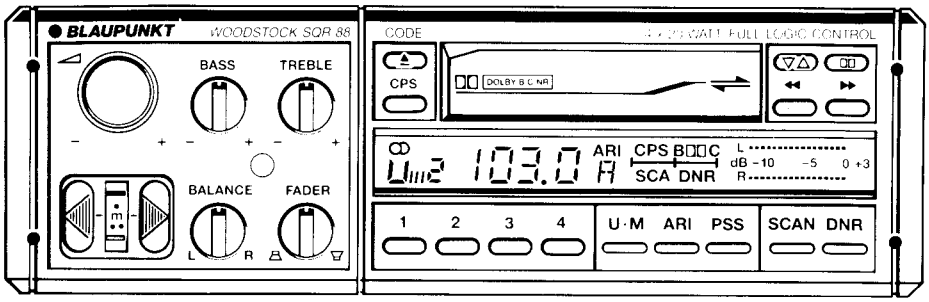

MEMPHIS SQR 88 7 648 884 412

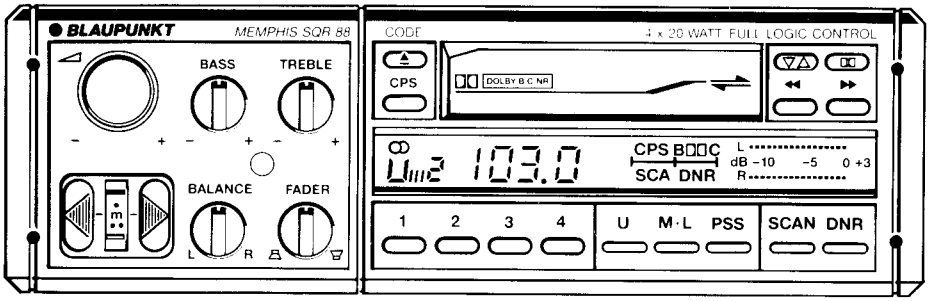

NASHVILLE SQR 48 7 648 891 410

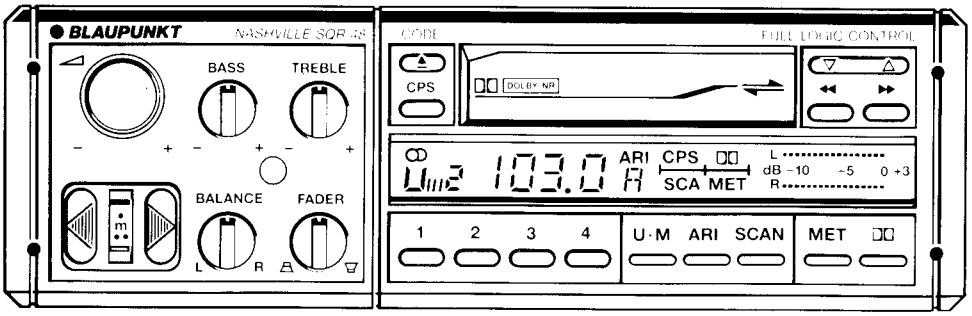

KINGSTON SQR 48 7 648 885 412

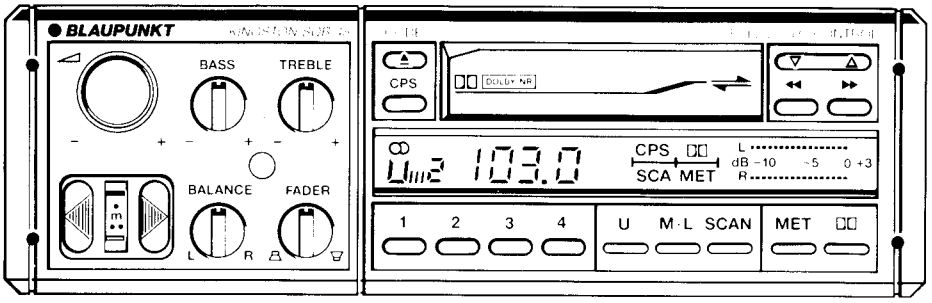

	Woodstock SQR 88	Memphis SQR 88	Kingston SQR 48	Nashville SQR 48	
RF	●	●	●	●	UKW 87,5 – 108 MHz (25 kHz) Codem III
	●	●	●	●	M 522 – 1620 kHz (9 kHz)
		●	●		L 146 – 290 kHz (9 kHz) (m 1 kHz)
	●	●	●	●	< > ●●●/m
	●	●	●	●	Station 12 x U
	●	●	●	●	Station 4 x MW
		●	●		Station 4 x LW
	●	●			PSS Preset-Station-Scan
	●	●	●	●	SCAN-FM
	●			●	ARI (< > autom. Start/Stop → ⌀)
	●			●	BK/A ..... F
	●			●	WT-Automatic
	●			●	DK
TB	●	●	●	●	Mini 15 S ⌀
	●	●	●	●	◀◀ ▶▶
	●	●	●	●	CPS
	●	●	●	●	SCAN
	●	●	●	●	Hard Permalloy (40–18000 Hz)
			●	●	Dolby B
	●	●			Dolby B und C
			●	●	MET
NF	●	●			4 x 26 Watt an 4 Ω DIN 45324
			●	●	2 x 26 Watt an 4 Ω DIN 45324 oder
					4 x 7 Watt an 4 Ω DIN 45324
	●	●	●	●	𝄞 ± 12 dB
	●	●	●	●	𝄢 ± 12 dB
	●	●	●	●	Fader, Balance
	●	●	●	●	Autom. Loudness
	●	●	●	●	Output-Anzeige
	●	●			DNR
	●	●	●	●	Kopfhöreranschluß
	●	●			Temperaturgesteuerte Endstufen-Luftkühlung mittels Gebläse
	●	●	●	●	Preamp-Out (2 V DIN) CD-In (DIN)

Drift – 1% ⟷ + 3%

Flutter < 0,5%

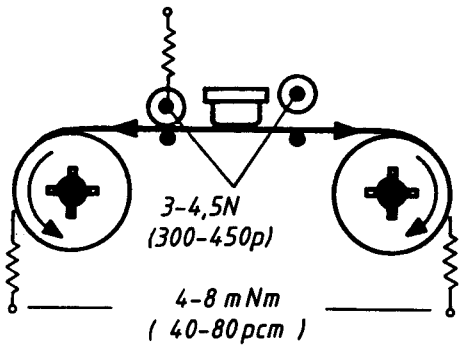

(D)

Ausbau des Laufwerkes Mini 15

1. Schrauben „A, B, C, D" entfernen.
2. Stecker P1300, P1100 ziehen.
3. Laufwerk nach oben entnehmen.

(F)

Démontage du mécanisme d'entraînement Mini 15

1. Enlever les vis "A, B, C, D".
2. Tirer les fiches P 1300, P 1100.
3. Enlever le mécanisme d'entraînement vers le haut.

(GB)

Disassembling of tape deck Mini 15

1. Remove screws "A, B, C, D".
2. Pull out plug P1300, P1100.
3. Take out the tape deck upwards.

(E)

Desmontaje del mecanismo Mini 15

1. Quitar los tornillos "A, B, C, D".
2. Desenchufar P1300, P1100.
3. Quitar el mecanismo hacia arriba.

Bild 1

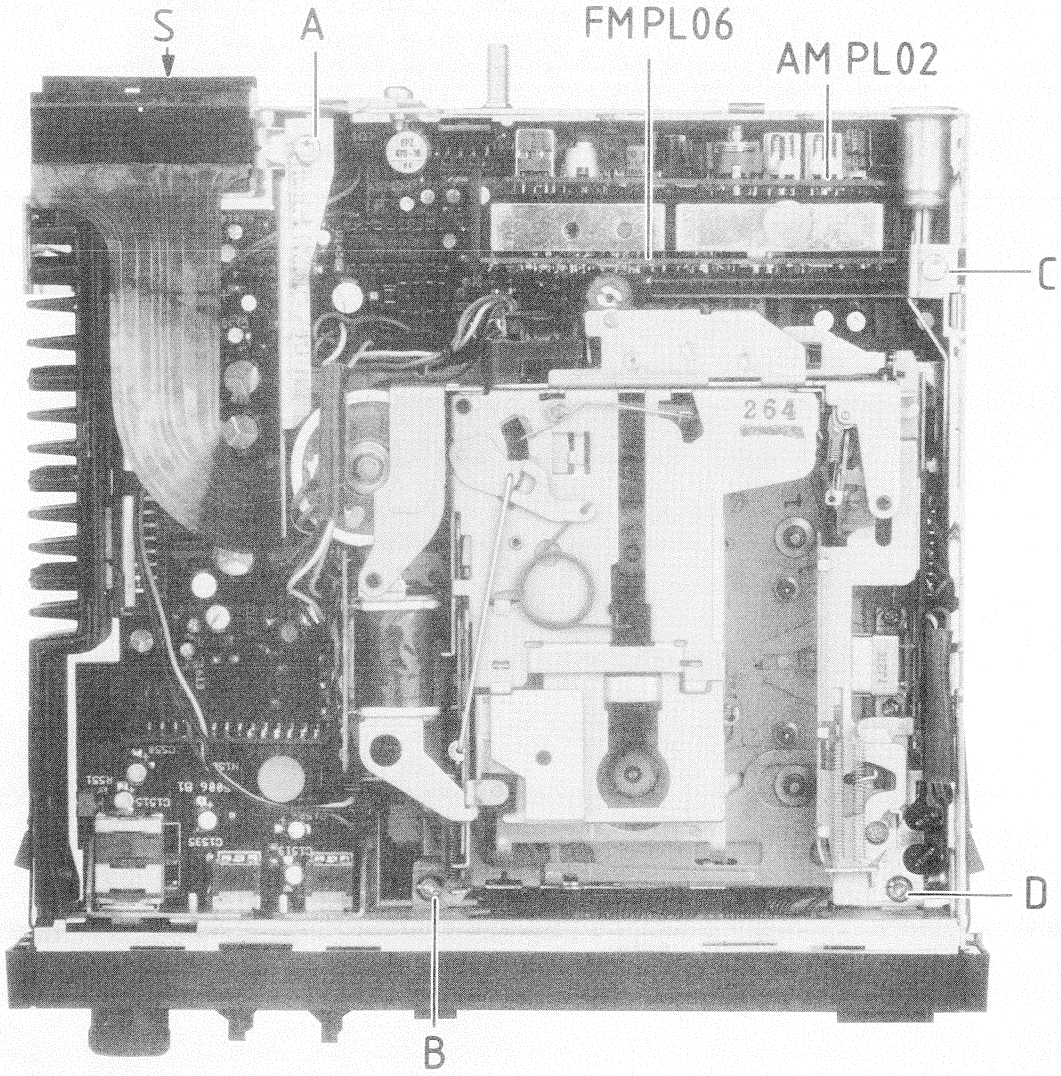

Bild 2

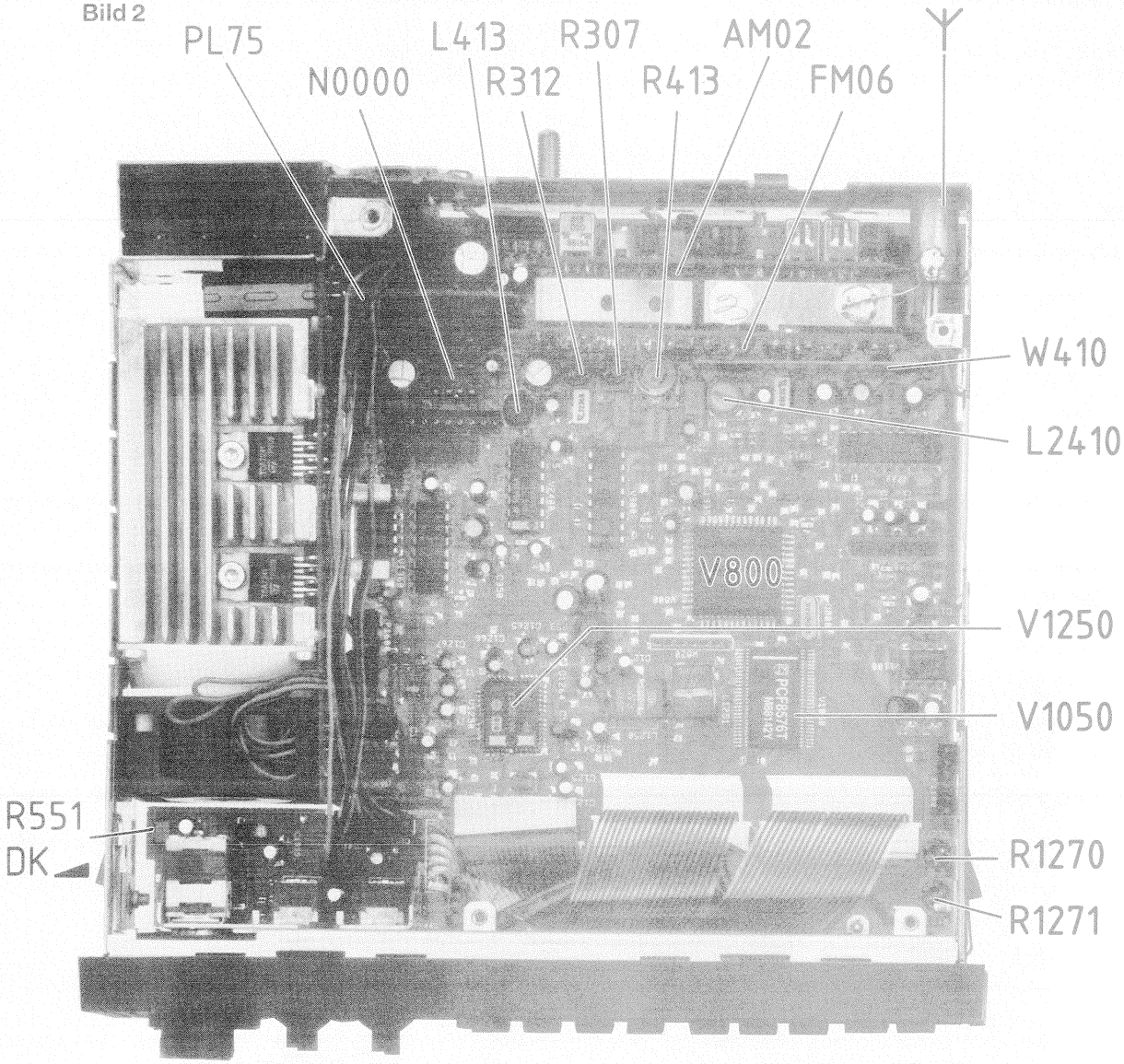
PL75
N0000
L413
R312
R307
R413
AM02
FM06
W410
L2410
V800
V1250
V1050
R551
DK
R1270
R1271

Bild 3

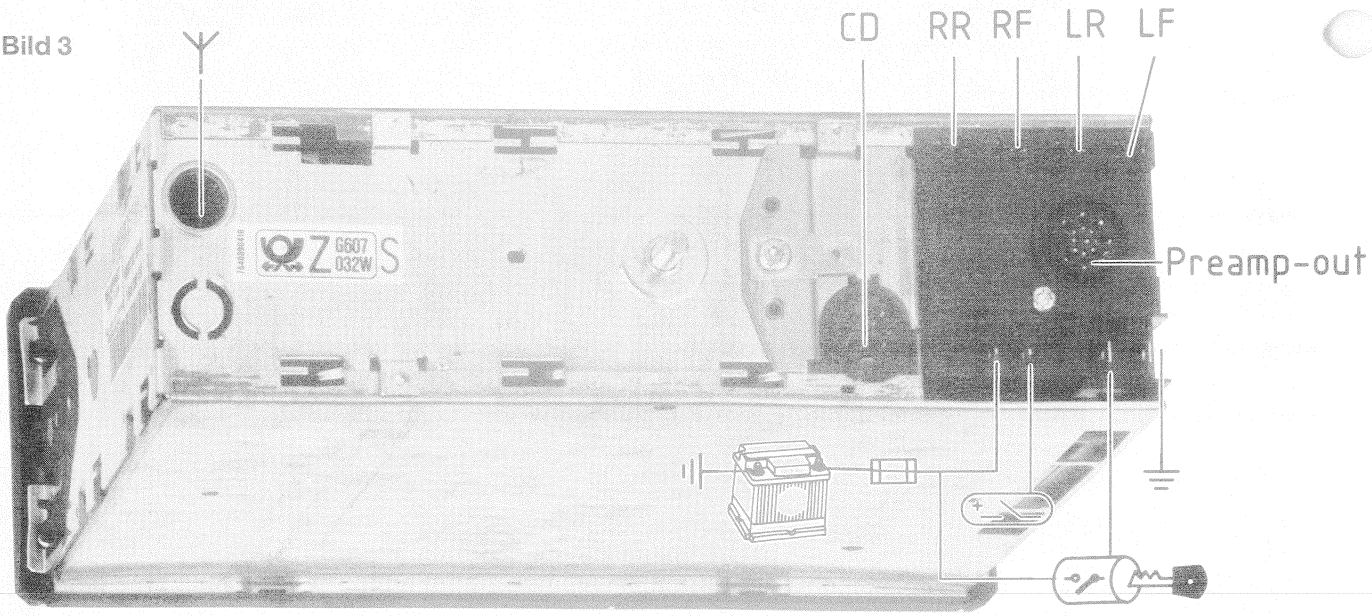
CD
RR
RF
LR
LF
Preamp-out

(D)

AM-FM-Abgleich bei Woodstock SQR 88
Memphis SQR 88
Nashville SQR 48
Kingston SQR 48

Um die FM bzw. AM abzugleichen müssen die Module ausgelötet und auf die Rückseite der Grundplatte (siehe Foto 4) aufgelötet werden. Beim Auflöten der Module auf die Rückseite der Grundplatte sollten diese auf kleine Stifte gesetzt werden, da sonst Lötaugen beschädigt werden könnten.

(GB)

AM FM alignment for Woodstock SQR 88
Memphis SQR 88
Nashville SQR 48
Kingston SQR 48

In order to align FM and AM the modules must be unsoldered and soldered to the back of the basic board (see photo 4). In order to avoid damage of the lands position the modules on little pins when soldering them to the back of the basic board.

(F)

Alignement AM FM de Woodstock SQR 88
Memphis SQR 88
Nashville SQR 48
Kingston SQR 48

Pour l'alignement FM ou AM les modules doivent être désoudés et soudés au côté postérieur de la plaque principale (voir photo 4). Pendant le soudage des modules au côté postérieur de la plaque principale les modules doivent être posés sur des chevilles petites pour empêcher les pastilles d'être endommagées.

(E)

Ajuste AM – FM para Woodstock SQR 88
Memphis SQR 88
Nashville SQR 48
Kingston SQR 48

Para ajustar la FM o AM, los módulos deben ser desoldados y soldados en la parte posterior de la placa de base (ver foto 4). Al soldar los módulos a la parte posterior de la placa de base, ésta debe colocarse sobre pequeños vástagos, para impedir que se dañen los componentes soldados.

Bild 4

Servicestellung

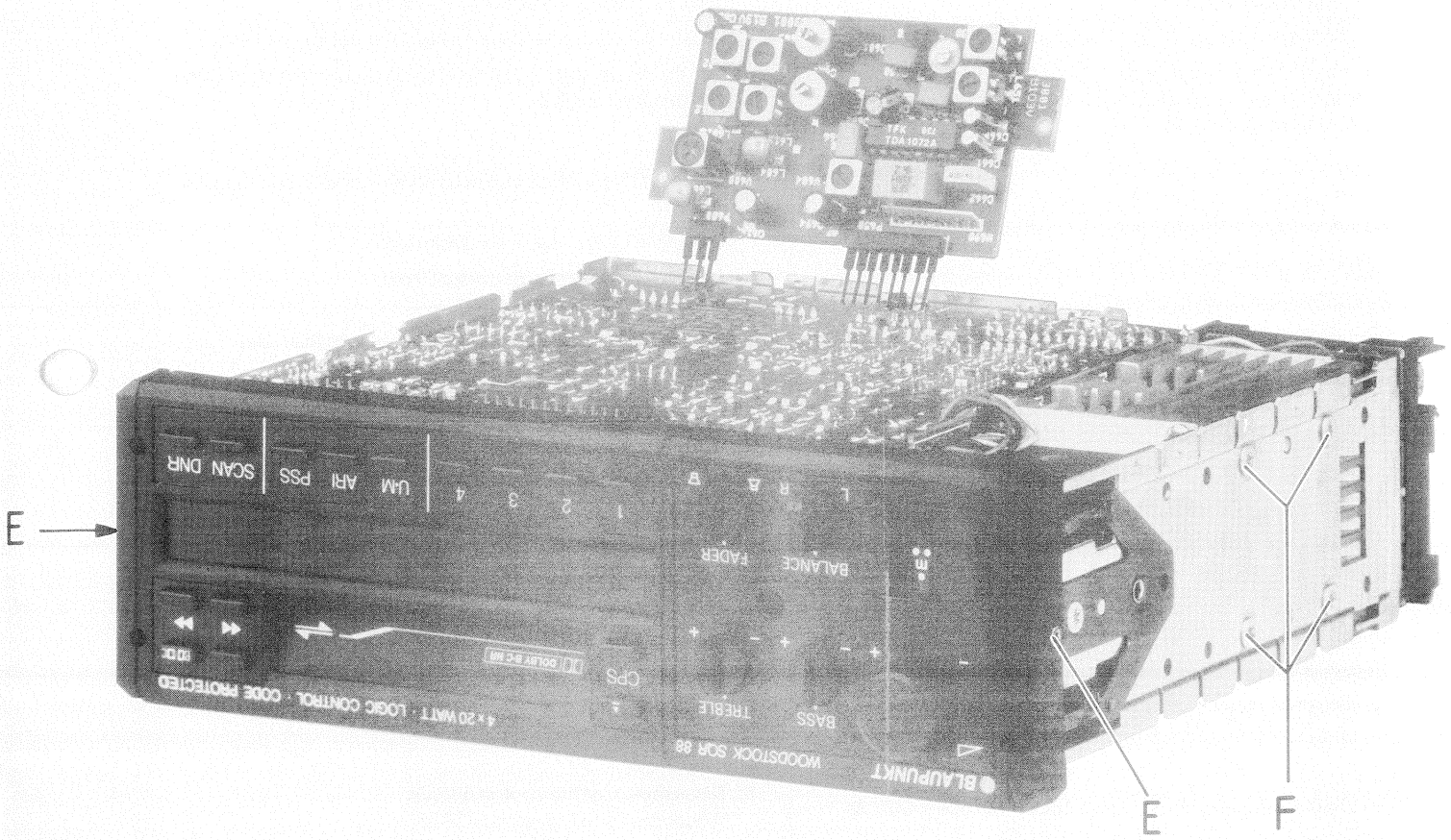

(D)

Mechanische Montagehinweise!

1. Abnehmen und Aufsetzen der Frontkappe!

Die seitlich sitzenden Schrauben „E" siehe Foto 4 (Seite 5) entfernen. Werkzeug 8 627 105 192
Kappe ausrasten (2 x oben 2 x unten)
Die Knöpfe nicht abziehen.

Die Drehknöpfe in der Kappe lassen sich ausklipsen, die Wippe (Suchlauf) läßt sich mit den Scharnieren ausrasten.

Die Tipptasten sind in der Kappe fest angebracht.

Beim Aufsetzen der Frontkappe muß die Cassettenfachklappe nach innen gedrückt werden.

Wichtig: Auf die richtige Stellung der Reglerknöpfe und des Empfindlichkeitsschalter achten.

2. Ausbau der Schalterplatte und Display:

Laufwerk ausbauen. (Siehe Seite 3)
Klemmstücke der Foliensteckverbinder (PL 20) nach vorn schieben.
Folienleiterbahn aus der Klemmverbindung ziehen.

Schalterplatte unten und oben ausrasten.

Die Platte wird mit dem schwarzen Rahmenstück herausgenommen; dieses kann dann auch noch ausgeklipst werden.

3. Ausbau des Displays:

Die Schalterplatte muß nicht ausgebaut werden.

Display-Folienleiterbahn auf PL 20 lösen.
Display mit Kulisse aus dem schwarzen Rahmen ausklipsen und vorsichtig abnehmen.

4. Ausbau Reglerplatten: Nashville und Kingston SQR 48

Verbindungsplatte nach hinten abziehen.

Die Schrauben in der Reglerplatte (2 oben + 1 unten) entfernen.

Platten vorsichtig nach hinten drücken und herausnehmen.

5. Ausbau des Endstufenblocks bei Woodstock und Memphis:

Die Schrauben „F" an der Seitenwand entfernen. (Siehe Foto 4)

Die Schraube „S" (siehe Seite 3) im Anschlußkästchen entfernen und Kästchen nach hinten ziehen.

Steckverbindung der Endstufenplatte (PL 14) im Anschlußkästchen lösen.

N1600, N1603 und N1601 abziehen.

Massefahne am Anschlußkasten Ablöten. (PL 74)

Endstufenblock vorsichtig herausnehmen.

6. Ausbau der Reglerplatten: Woodstock – Memphis SQR 88

Endstufenblock wie beschrieben demontieren.

Kappe demontieren,
Frontplatte entfernen.

Befestigungsschrauben der Reglerplatten entfernen.

Reglerplatten PL 12/1 und PL 12/2 **gemeinsam** entnehmen.

Die Platten sind über eine Mehrfach-Drahtverbindung zusammengehalten.

(GB)

Mechanical installation information!

1. Removal and attachement of the front cap!

Remove the lateral screws "E", see photo 4 (page 5).
Tool 8 627 105 192.
Unlock the cap (2 x top side, 2 x bottom side).
Do not pull off the knobs.

The turning knobs in the cap can be clipped out, the rocker switch (search tuning) can be unlocked together with the hinges.
The pushbuttons are tightly fixed in the cap.

When attaching the front cap the cassette compartment flap must be pressed to the inside.

Important: Pay attention to the correct position of the control knobs and the sensitivity switch.

2. Disassembly of connection board and display:

Disassemble the tape deck (see page 3).
Push the clamping parts of the flexible plug connector (PL 20) forwards.

Pull the flexible conductor path out of the clamping connection.

Unlock the switch board to the top and bottom side.

The board must be taken out together with the black frame part; this can then also be clipped out.

3. Disassembly of the display:

The switch board must not be disassembled.

Loosen the flexible conductor path of the display on PL 20.

Clip the display together with the coulisse out of the black frame and remove it carefully.

4. Disassembly of the control boards: Nashville and Kingston SQR 48

Pull off the connection board backwards.

Remove the screws in the control board
(2 top side, 2 bottom side).

Push the boards carefully backwards and take them out.

5. Disassembly of the final stage block:
Woodstock and Memphis:

Remove the screws "F" at the side panel (see photo 4).

Remove screw "S" (see page 3) in the connection box and pull the box backwards.

Loosen the plug connection of the final stage board (PL 14) in the connection box.

Pull off N1600, N1603 and N1601.

Unsolder the ground lug at the connection box (PL 74).

Carefully take out the final stage block.

6. Disassembly of the control boards:
Woodstock and Memphis SQR 88

Disassemble the final stage block as described above.

Demount the cap,
remove the front panel,
remove the fixing screws at the control boards.

Take out the control boards PL 12/1 and PL 12/2 **together.**

The boards are kept together by means of a multiple wire connection.

(F)

Instructions mécaniques d'installation!

1. Démontage et attachement du couvercle de façade!

Enlever les vis latérales "E" voir photo 4 (page 5).
Outil 8 627 105 192.
Décliqueter le couvercle (2 x en haut, 2 x en bas).
Ne pas tirer les boutons.

Les boutons de réglage dans le couvercle peuvent être détachés, le commutateur à bascule (recherche de stations automatique) peut être décliqueté ensemble avec les charnières.

Les touches sont fixées dans le couvercle.

Pour attacher le couvercle de façade le volet du compartiment cassette doit être poussé **vers l'intérieur.**

Important: Faire attention à la position correcte des boutons de réglage et du commutateur de sensibilité.

2. Démontage de la plaque de connexion et de l'affichage

Enlever le mécanisme de roulement (voir page 3).

Pousser les pièces à serrage de la connexion enfichable flexible (PL 20) vers l'avant.

Tirer le conducteur flexible de la connexion de serrage.

Décliqueter la plaque de connexion vers le haut et vers le bas.

La plaque doit être sortie avec le cadre noir; après celui-ci peut être détaché également.

3. Démontage de l'affichage

Il n'est pas nécessaire d'enlever la plaque de connexion.

Détacher le conducteur flexible de l'affichage sur PL 20.

Détacher l'affichage avec le coulisse du cadre noir et l'enlever attentivement.

4. Détachement de la plaque de réglage:
Nashville et Kingston SQR 48

Tirer la plaque de connexion vers le derrière.

Enlever les vis dans la plaque de réglage (2 en haut, 2 en bas).

Pousser les plaques avec prudence vers le derrière et les enlever.

5. Détachement du bloc d'étage final du Memphis et Woodstock:

Détacher les vis "F" de la face latérale (voir photo 4).

Détacher la vis "S" (voir page 3) dans la boîte de branchement et tirer la boîte vers le derrière.

Desserrer la connexion enfichable de la plaque d'étage final (PL 14) dans le boîte de branchement.

Tirer N1600, N1603, N1601.

Désouder la cosse à masse de la boîte de connexion (PL 74).

Enlever avec prudence le bloc d'étage final.

6. Détachement des plaques de réglage:
Woodstock - Memphis SQR 88

Démonter le bloc d'étage final comme décrit avant.

Enlever le couvercle,
enlever la façade,
détacher les vis de fixation des plaques de réglage.

Enlever **ensemble** les plaques de réglage PL 12/1 et PL 12/2.

Les plaques sont assemblées par une connexion à fil multiple.

(E)

Indicaciones de montaje mecánico

1. Quitar y poner la caperuza frontal

Quitar los tornillos laterales "E", ver foto 4 (página 5).
Herramienta 8 627 105 192.

Desenclavar la caperuza (2 enclavamientos arriba, 2 abajo).

No quitar las botones.

Se puede desenclavar los botones giratonos en la caperuza, el balancín (mecanismo de búsqueda) se puede desenclavar con las bisagras.

Las teclas pulsadores están fijas en la caperuza.

Al colocar la caperuza frontal, la chapaleta del compartimiento de cassette tiene que presionarse hacia dentro.

Importante: Atención a la posición correcta de los mandos de regulación y del conmutador de sensibilidad.

2. Desmontaje placa de interuptores y display

Desmontar el mecanismo de arrastre (ver página 3).

Las piezas de apriete de los conectores para el circuito impreso de lámina (PL 20) han de deslizarse hacia delante.

Sacar el circuito impreso de lámina de la pieza de contacto de apriete.

Desenclavar la placa de interruptores abajo y arriba.

La placa se saca con al pieza de bisel negra; posteriormente se puede soltar esta pieza de los clips.

3. Desmontaje del display

No es necesario desmontar la placa de interruptores.

Soltar en PL 20 el circuito impreso de lámina del display.

El display decorado se soltará de los clips del bisel negro y se levantára con cuidado.

4. Desmontaje placas de reguladores
Nashville y Kingston SQR 48

Desprender la placa de unión hacia atrás.

Quitar los tornillos situados en la placa de reguladores (2 tornillos arriba y uno abajo).

Presionar las placas con cuidado hacia atrás y sacarlas.

5. Desmontaje del bloque de paso final del Woodstock y Memphis

Quitar los tornillos "F" situados en el lateral (ver foto 4).

Quitar el tornillo "S" (ver página 3) situado en la cajita de conexiones y tirar de la cajita hacia atrás.

Soltar el conector de la placa de paso final (PL 14) en la cajita de conexiones.

Retirar N 1600, N1603 y N1601.

Desoldar la toma de masa situada en la cajita de conexiones (PL 74).

Quitar con cuidado el bloque de paso final.

6. Desmontaje de las placas de reguladores:
Woodstock - Memphis SQR 88

Desmontar el bloque de paso final como se ha descrito.

Desmontar la caperuza,
retirar la placa frontal,
quitar los tornillos de sujeción de las placas de reguladores.

Sacar las placas de reguladores PL 12/1 y PL 12/2 **juntas.**

Las placas están unidas por medio de un cable múltiple.

Temperaturgesteuerte High-Power Endstufe des Woodstock SQR 88 und Memphis SQR 88 mit Lüftermotor

Bild 5

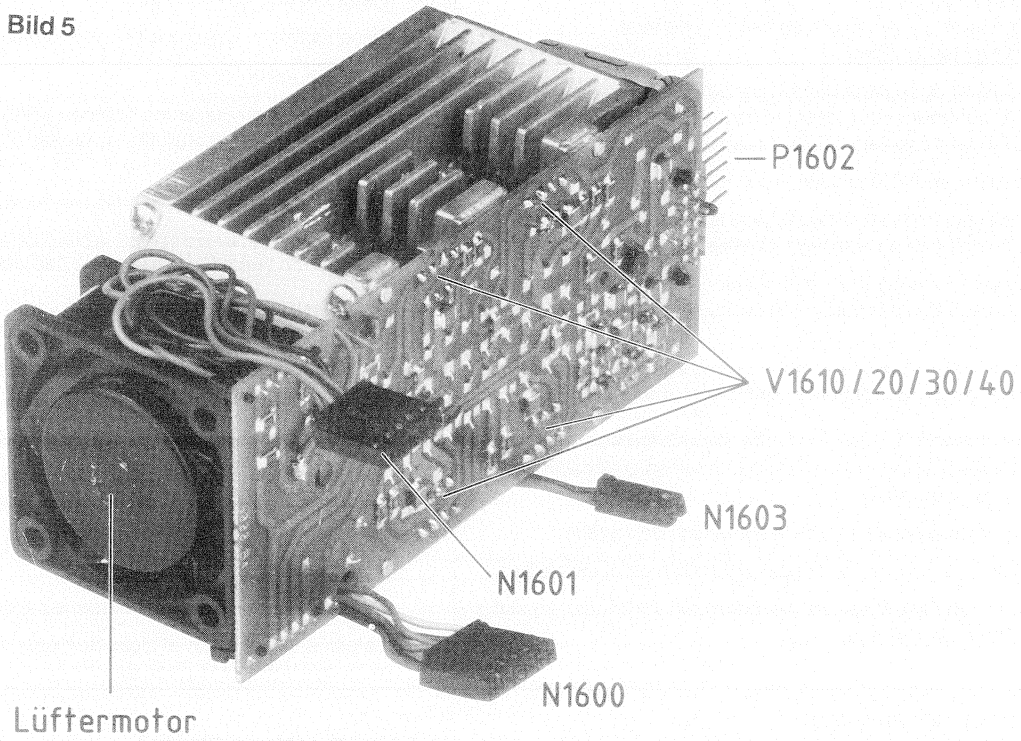

Dolby-Abgleich
Woodstock SQR 88 / Memphis SQR 88

(D) Dolby B („Ein") PL 52

R 1270 400 Hz, 200 n W/m Dolby-Pegelcassette einlegen. NF-
R 1271 Voltmeter am Mp ⟨33⟩ L bzw. Mp ⟨43⟩ R anschließen.
Mit R 1270 sowie R 1271 je Kanal 300 V einstellen.

(F) Dolby B ("marche") PL 52

R 1270 Insérer une cassette niveau Dolby de 400 Hz, 200 n W/m.
R 1271 Raccorder le voltmètre B.F. au point de mesure ⟨33⟩ L ou ⟨43⟩ R.
Régler à 300 mV par canal à l'aide de R 1270 et R 1271.

(GB) Dolby B ("on") PL 52

R 1270 Insert a 400 Hz, 200 n W/m Dolby level cassette. Connect
R 1271 the AF voltmeter to test point ⟨33⟩ L or ⟨43⟩ R.
Use R 1270 and R 1271 to set to 300 mV per channel.

(E) Dolby B ("encendido") PL 52

R 1270 Introducir una cassette nivel Dolby de 400 Hz, 200 n W/m.
R 1271 Connectar el voltímetro BF al punto de medida ⟨33⟩ L o ⟨43⟩ R.
Sintonizar a 300 mV por canal mediante R 1270 y R 1271.

Nashville SQR 48 / Kingston SQR 48

(D) Dolby B („Ein") PL 52

R 1262 400 Hz, 200 n W/m Dolby-Pegelcassette einlegen. NF-
R 1263 Voltmeter am Mp ⟨33⟩ L bzw. Mp ⟨43⟩ R anschließen.
Mit R 1262 sowie R 1263 je Kanal 300 V einstellen.

(F) Dolby B ("marche") PL 52

R 1262 Insérer une cassette niveau Dolby de 400 Hz, 200 n W/m.
R 1263 Raccorder le voltmètre B.F. au point de mesure ⟨33⟩ L ou ⟨43⟩ R.
Régler à 300 mV par canal à l'aide de R 1262 et R 1263.

(GB) Dolby B ("on") PL 52

R 1262 Insert a 400 Hz, 200 n W/m Dolby level cassette. Connect
R 1263 the AF voltmeter to test point ⟨33⟩ L or ⟨43⟩ R.
Use R 1262 and R 1263 to set to 300 mV per channel.

(E) Dolby B ("encendido") PL 52

R 1262 Introducir una cassette nivel Dolby de 400 Hz, 200 n W/m.
R 1263 Connectar el voltímetro BF al punto de medida ⟨33⟩ L o ⟨43⟩ R.
Sintonizar a 300 mV por canal mediante R 1262 y R 1263.

(D) Abgleich

Abgleich Oszillator.
Der Oszillator-Abgleich erfolgt **ohne** Meßsender. Zu der auf dem Display eingestellten Frequenz wird mit den Abgleichelementen die dazugehörige Spannung eingestellt.

(GB) Alignment

Alignment of oscillator.
The Oscillator alignment is effected **without** signal generator. Use the alignment elements lo adjust the voltage corresponding to the frequency indicated on the display.

(F) Alignement

Alignement de l'oscillateur.
L'alignement de l'oscillateur est effectué **sans** générateur de signaux. Avec les éléments d'alignement, ajuster la tension appropriée à la fréquence indiquée sur l'affichage.

(E) Ajuste

Ajuste de oscilador.
El ajuste del oscilador se hace **sin** generador de señal. Con elementos de ajuste ajustar la tensión correspondiente a la frecuencia indicada en el display.

Bereich Range Gamme Gama	≈ R_i = 60 Ω kHz 30 % R_a = 150 Ω	Display kHz	Abgleichelement Alignment element Elément d'alignement Elemento de ajuste	MP	○▯	ΔU
AM- ZF AM- IF AM- FI	1404 kHz 7 µV (23 dBµV)	1404 kHz	≈ abstimmen auf Output max. align to max. output aligner à output max. sintonizar a máxima salida		max	
			L 660		max	
[illegible]	≈	522 kHz 1602 kHz	L 650 C 651			1,0 V 7,2 V
[illegible]						
M	603	603	L 602 / L 603		max	
[illegible]	1404	1404	C 602 / C 604		max	
[illegible]	≈	144	L 651			0,9 V
	144	144	L 612, L 613		max	
Abgleich wiederholen / Repeat the alignment / Répeter l'alignement / Repetir el ajuste						

Abgleichpunkte

AM PL 02

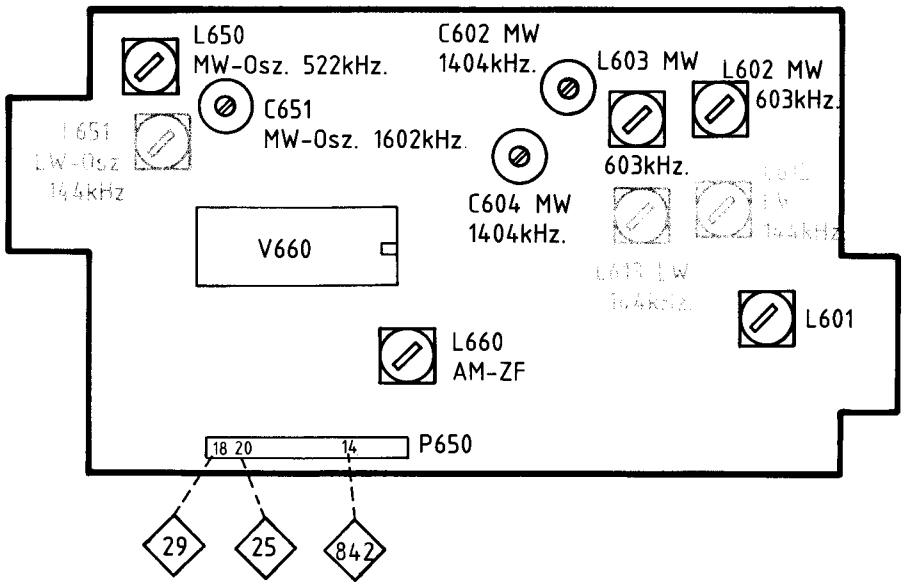

FM

(D)

FM-ZF-Abgleich

Die ZF-Bestimmung und Programmierung entfällt, da nur 10,7 MHz ZF-Filter mit rotem Punkt zur Anwendung kommen.

Gerät auf 95.0. MHz einstellen.

ZF-Abgleich

f_e 95 MHz 75 kHz/1 kHz Mod.

Mit HF ca. 2,6 V an PIN 3/V 150 einstellen.

Mit F 50 → U_{max} an PIN 3/V 150 einstellen.

Phasenschieber- und Suchlaufstopabgleich

PIN 12 und 13/V 150 verbinden.
f_e 95 MHz 40 kHz/40 Hz.

Mit HF ca. 3,4 V an PIN 3/V 150 einstellen.

Mit F150 an PIN 12/13 auf max abgleichen.

Die Verbindung 12/13 wieder trennen!

(GB)

FM-IF alignment

It is not required to determine and programme the IF, as only 10.7 MHz IF filters with the red dot are used.

Adjust unit to 95.0 MHz.

IF alignment

f_i 95 MHz 75 kHz/1 kHz mod.

Modify RF to adjust 2.6 V at pin 3/V 150.

Align F 50 to → U_{max} at pin 3/V 150.

Alignment of phase shifter and search tuning stop

Connect pins 12 and 13/V 150,
f_i 95 MHz 40 kHz/40 Hz.

Modify RF to adjust approx. 3.4 V at pin 3/V 150.

Align F150 at pin 12/13 to max.

Afterwards loosen connection 12/13!!

(F)

Alignement F.I.-FM

Il n'est pas nécessaire de déterminer et programmer la F.I., car seulement des filtres MF 10,7 MHz avec un point rouge sont utilisés.

Fréquence d'appareil à 95.0. MHz.

Alignement F.I.

f_e 95 MHz 75 kHz/1 kHz mod.

Modifier H.F. pour obtenir environ 2,6 V à pin 3/V 150.

Aligner F 50 à → U_{max} à pin 3/V 150.

Alignement du déphaseur et du stop de la recherche automatique de stations

Connecter pin 12 et 13/V 150.
f_e 95 MHz 40 kHz/40 Hz.

Ajuster H.F. pour obtenir 3,4 V à pin 3/V 150.

Aligner F 150 à pin 12/13 à max.

Après la connexion 12/13 doit être coupée!

(E)

Ajuste de la frecuencia intermedia de FM

La determinación de la frecuencia intermedia y la programmación no son necesarias, puesto que se aplican sólo filtros de FI de 10,7 MHz con punto rojo.

Frequencia del apparato a 95.0. MHz.

Ajuste de la frecuencia intermedia

Cada 95 MHz 75 kHz/1 kHz modulado.

Ajustar con R.F. aprox. 2,6 V en el pin 3/V 150.

Ajustar con F 50 → U_{max} en el pin 3/V 150.

Ajuste del desplazador de fase y de la detención de búsqueda

Unir el pin 12 y el pin 13/V 150.
Cada 95 MHz 40 kHz/40 Hz.

Ajustar con HF aprox. 3,4 V en el pin 3/V 150.

Ajustar con F 150 el máximo en pin 12/13.

Separar nuevamente la conexión 12/13.

Bereich Range Gamme Gama	$R_i = 60\ \Omega$ MHz R_a = 150 Ω		Display MHz	Abgleichelement Alignment element Elément d'alignement Elemento de ajuste	MP		ΔU
U			87,5 MHz 104,0 MHz	L 40 C 25	04		1,0 V 5,4 V
	22,5 kHz Hub deviation déviation elevación		87,5 MHz	L 20 L30	PIN 3 / V 152	max	
			104 MHz	C 19	PIN 3 / V 152	max	
	Abgleich wiederholen / Repeat the alignment / Répéter l'alignement / Repetir el ajuste						
	Der Abgleich ist unterhalb der Begrenzung durchzuführen						

Abgleichpunkte

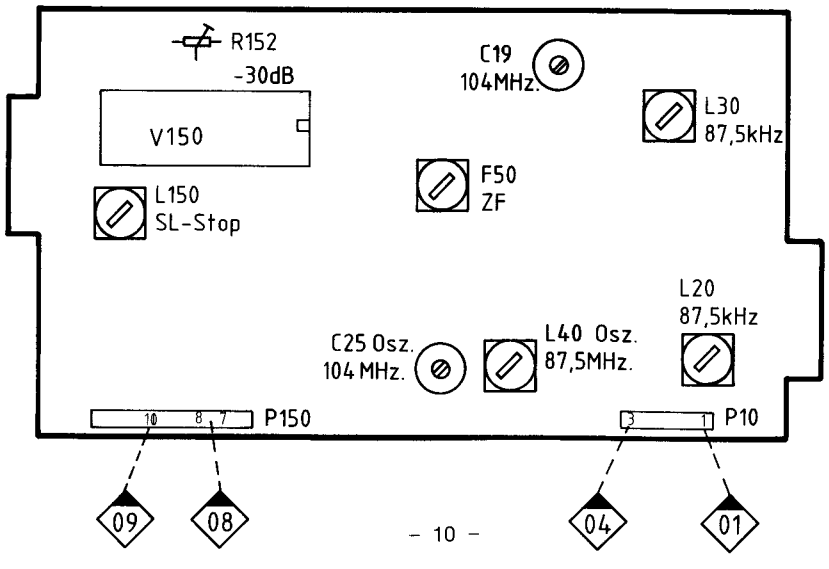

FM PL 06

(D) Reglereinstellung

Aufrauschen

R 152 f_e 95 MHz 22,5 kHz 1 kHz ca. 500 µV Y
Mit ◢ Regler 1 Watt Output [o] einstellen
2 V (4 Ω) ≙ 0 dB
Ⓜ Mit R 152 auf – 30 dB ± 0,5 dB einstellen

Stereoschaltschwelle und Kanaltrennung

R 312 f_e 95 MHz 22,5/1 kHz
Mit R 312 an MP ⑲ (Servis Stecker) 228 kHz ± 1 kHz einstellen.

R 307 f_e 95 MHz 22,5 kHz 40 dBµV (50 µV)
Ⓛ → [o] L und [o] R
Ⓛ auf 0 dB mit ◢ einstellen im 3 V-Bereich
Stereodecoder Mod. **R oder L**
Mit R 307 10 dB Kanaltrennung einstellen

ARI-Abgleich (nur Woodstock und Nashville)

R 413 57 kHz Kreis

L 413 NF Millivoltmeter an Punkt 8 Servisstecker bzw. PIN 8 W 410 anschließen
Sender SK, BK, DK modulieren 100 µV Y
Mit L 413 und R 413 max DK einstellen.

DK-Lautstärke (nur Woodstock und Nashville)

R 551 L-Regler auf Linksanschlag
Ⓢ VRF, SK, BK, DK
Mit R 551 auf 30 mW Output einstellen (an 4 Ω = 0,34 V)

DNR-Abgleich (19 kHz Sperrkreis)

L 2410 DNR-Taste betätigen
Kontrolle ob PIN 9/V 2400 = H Pegel
Engangssignal von 19 kHz U_c = 200 mV auf die Eingänge von C 2404 (R) ≙ V 2400 PIN 2 oder C 2414 (L) ≙ V 2400 PIN 13 geben
NF-Millivoltmeter ($R_i \geq 1$ MΩ ≤ 40 pF) am V 2400 PIN 9 anschließen
L 2410 auf Spannungsminimum am NF-Millivoltmeter abgleichen.

(F) Alignement du réglage

Bruit

R 152 f_e 95 MHz 22,5 kHz 1 kHz env. 500 µV Y
Ajuster une puissance de sortie de 1 W [o] à l'aide du réglage ◢
2 V (4 Ω) ≙ 0 dB
Avec R 152 ajuster Ⓜ à – 30 dB ± 0,5 dB

Seuil de commutation stéréo et séparation des voies

R 312 f_e 95 MHz 22,5/1 kHz
A l'aide de R 312 ajuster 228 kHz ± 1 kHz à MP ⑲ (fiche de service)

R 307 f_e 95 MHz 22,5 kHz 40 dB µV (50 µV)
Ⓛ → [o] L et [o] R
Ajuster Ⓛ à 0 dB à l'aide de ◢ dans la gamme de 3 V
Décodeur stéréo mod. **R ou L**
Ajuster une séparation des voies de 10 dB à l'aide de R 307.

Alignement ARI (Woodstock et Nashville)

R 413 Circuit 57 kHz

L 413 Connecter millivoltmètre B.F. à point 8 fiche de service ou pin 8 W 410
Moduler stations SK, BK, DK 100 µV Y
Ajuster max. DK à l'aide de L 413 et R 413.

Puissance DK (seulement Woodstock et Nashville)

R 551 Réglage L à la butée gauche
Ⓢ VRF, SK, BK, DK
Ajuster à sortie 30 mW (à 4 Ω = 0,34 V) à l'aide de R 551.

Alignement DNR (circuit éliminateur 19 kHz)

L 2410 Activer la touche DNR
Contrôler si pin 9/V 2400 = niveau H
Signal d'entrée de 19 kHz U_c = 200 mV aux entrées de C 2404 (R) ≙ V 2400 pin 2
ou C 2414 (L) ≙ V 2400 pin 13
Connecter millivoltmètre B.F. ($R_i \geq 1$ MΩ ≤ 40 pF) à V 2400 pin 9.
Aligner L 2410 au minimum de voltage au millivoltmètre B.F.

(GB) Control adjustment

Noise

R 152 f_i 95 MHz 22.5 kHz 1 kHz approx. 500 µV Y
By means of control ◢ adjust an output of 1 watt [o]
2 V (4 Ω) ≙ 0 dB
Adjust Ⓜ by means of R 152 to – 30 dB ± 0,5 dB

Stereo switching threshold and channel separation

R 312 f_i 95 MHz 22.5/1 kHz
By means of R 312 adjust 228 kHz ± 1 kHz at MP ⑲ (service plug)

R 307 f_i each 95 MHz 22.5 kHz 40 dBµV (50 µV)
Ⓛ → [o] L and R [o]
Ⓛ adjust to 0 dB by means of ◢ in the 3 V range
Stereo decoder mod. **R or L**
Adjust channel separation to 10 dB by means of R 307.

ARI alignment (only Woodstock and Nashville)

R 413 57 kHz circuit

L 413 connect AF millivoltmeter to point 8 service plug or pin 8 W 410 resp.
Modulate station SK, BK, DK 100 µV Y
Adjust max. DK by means of L 413 and R 413.

DK volume (only Woodstock and Nashville)

R 551 L control to left stop
Ⓢ VRF, SK, BK, DK
Adjust to an output of 30 mW by means of R 551 (at 4 Ω = 0,34 V)

DNR alignment (19 kHz stopper circuit)

L 2410 operate DNR button
Check whether pin 9/V 2400 = H level
Apply an input signal of 19 kHz U_c = 200 mV to the inputs of C 2404 (R) ≙ V 2400 pin 2
or C 2414 (L) ≙ V 2400 pin 13.
Connect an NF millivoltmeter ($R_i \geq 1$ MΩ ≤ 40 pF) to V 2400 pin 9.
Align L 2410 to minimum voltage at AF millivoltmeter.

(E) Ajuste de reguladores

Figura de ruido

R 152 Cada 95 MHz 22,5 kHz 1 kHz aprox. 500 µV Y
Ajustar con regulador ◢ 1 watio de salida [o]
2 V (4 Ω) ≙ 0 dB
Ⓜ Ajustar con R 152 – 30 dB ± 0,5 dB

Umbral de conmutación estéreo y separación entre canales

R 312 Cada 95 MHz 22,5/1 kHz
Ajustar con R 312 228 kHz ± 1 kHz en MP ⑲ (conector Servis).

R 307 Cada 95 MHz 22,5 kHz 40 dB µV (50 µV)
Ⓛ → [o] L y [o] R
Ajustar Ⓛ a 0 dB con ◢ en el margen de 3 V
Decodificador estéreo modulación **R o L**
Ajustar con R 307 10 dB de separación entre canales.

Ajuste ARI (sólo Woodstock y Nashville)

R 413 Circuito de 57 kHz

L 413 Conectar el milivoltímetro de baja frecuencia al punto 8 conector Servis o al pin 8 de W 410, respectivamente.
Modular SK, BK, DK de emisoras 100 µV Y
Ajustar con L 413 y R 413 la máxima DK.

Volumen de la identificación de mensaje DK (sólo Woodstock y Nashville)

R 551 Situar el regulador L en el tope izquierdo.
Ⓢ VRF, SK, BK, DK
Ajustar con R 551 30 mW de salida (para 4 Ω = 0,34 V)

Ajuste DNR (circuito filtro de 19 kHz)

L 2410 Accionar la tecla DNR
Controlar si el pin 9/V 2400 tiene nivel H.
Aplicar la señal de entrada de 19 kHz U_c = 200 mV a las entradas de C 2404 (R) ≙ V 2400, pin 2 o de C 2414 (L) ≙ V 2400, pin 13.
Conectar el milivoltímetro de NF ($R_i \geq 1$ MΩ ≤ 40 pF) al pin 9 de V 2400.
Ajustar L 2410 al mínimo de tensión en el milivoltímetro de NF.

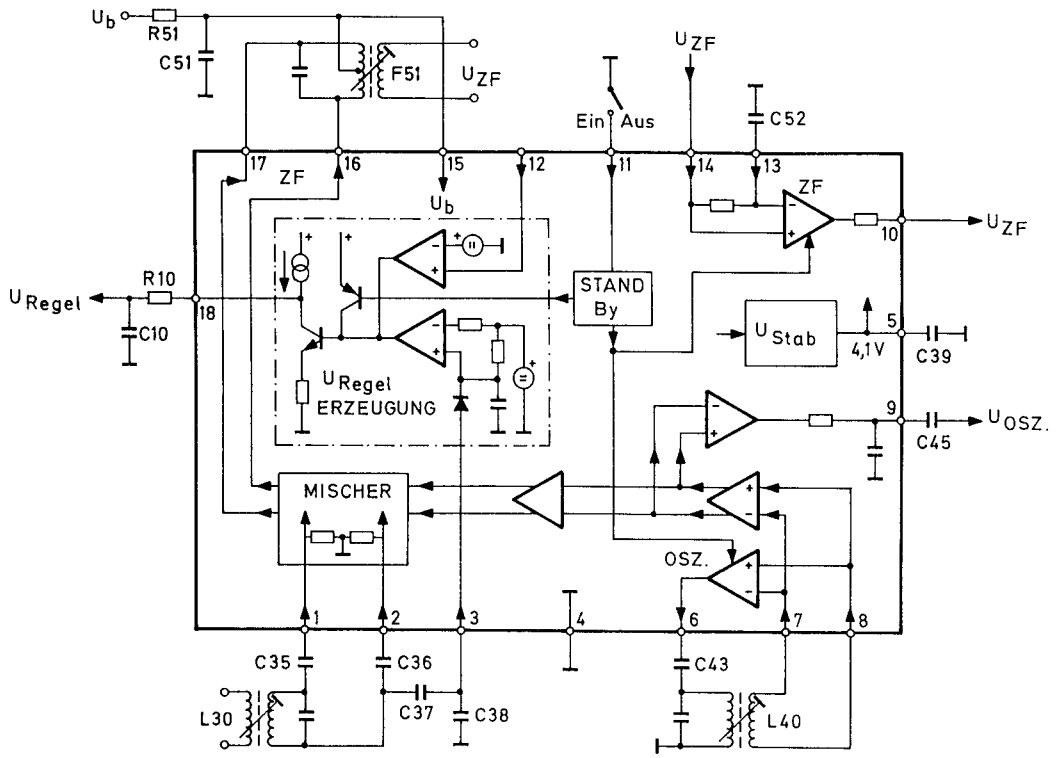

FM-Tuner-Schaltung TDA 1574

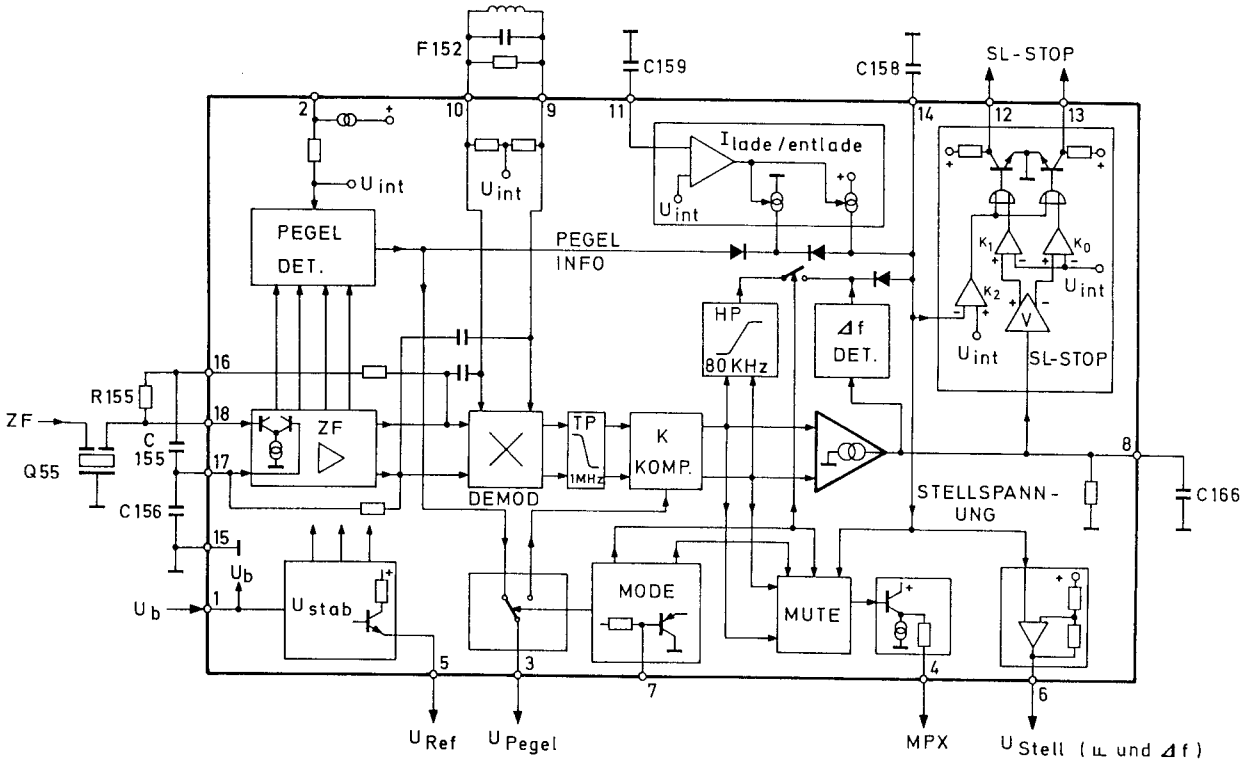

FM-ZF/Demodulator-Schaltung TDA 1596

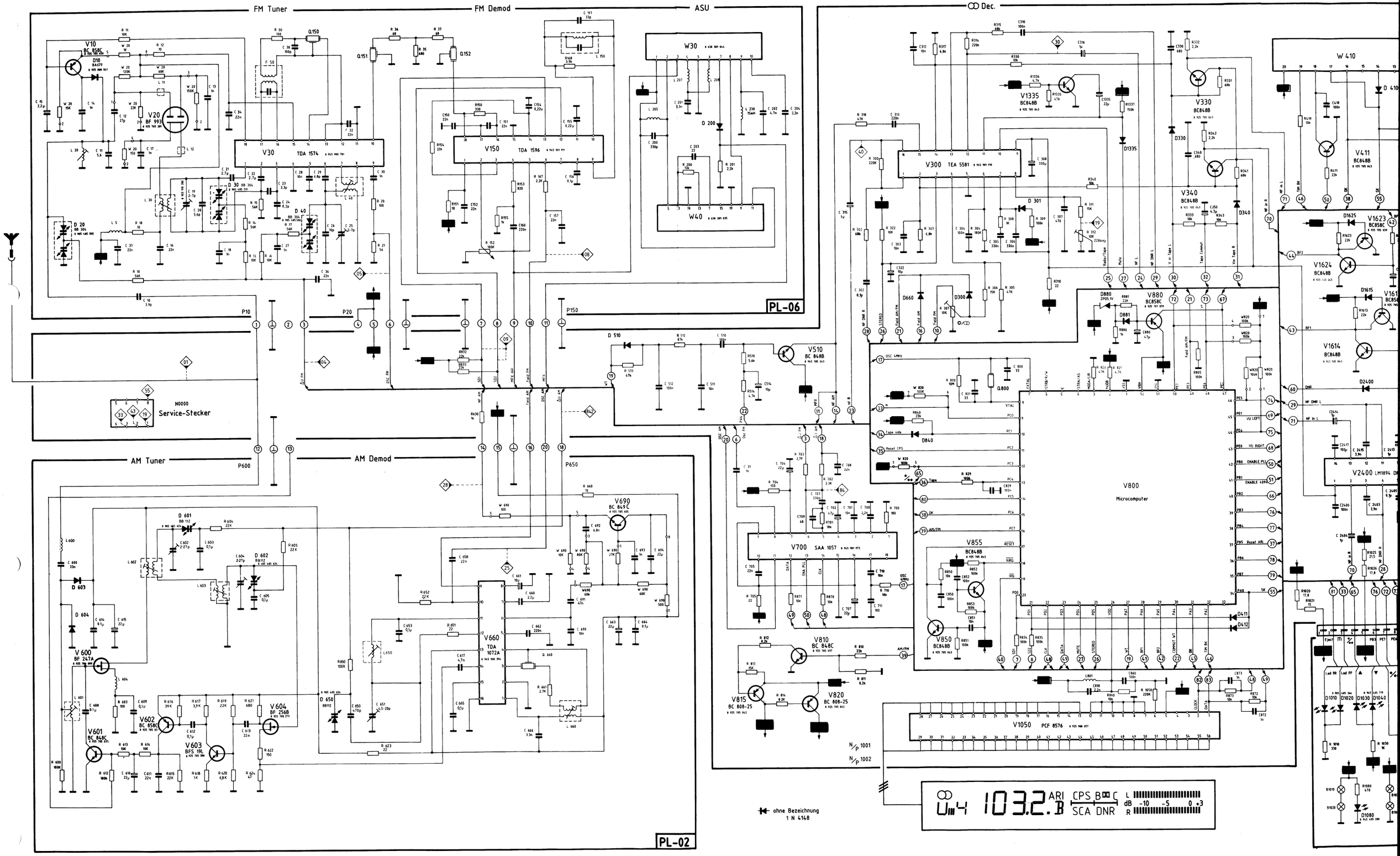
FM Tuner
FM Demod
ASU
Dec.
PL-06
V10 BC 858C
D10 BA479
V20 BF 993
V30 TDA 1574
V150 TDA 1596
W30
W40
D 200
V300 TEA 5581
V330 BC848B
V340 BC848B
V411 BC848B
V1335 BC848B
V1623 BC858C
V1624 BC848B
V1614 BC848B
V880 BC858C
D880 ZPD5.1V
V510 BC 848B
V800 Microcomputer
V855 BC848B
V850 BC848B
V810 BC 848C
V820 BC 808-25
V815 BC 808-25
V1050 PCF 8576
V700 SAA 1057
V2400 LM1894
D 410
D330
D340
D1625
D880
D881
D660
D300
D301
D1335
D840
D411
D412
D2400
D1615
D1010
D1020
D1030
D1040
D1080
Q.800
Service-Stecker
N0000
N/p 1001
N/p 1002
ohne Bezeichnung
1 N 4148
P10
P20
P150
P650
P600
AM Tuner
AM Demod
PL-02
V690 BC 849C
V660 TDA 1072A
V600 BF 247A
V601 BC 848C
V602 BC 858C
V603 BFS 19L
V604 BF 256B
D 601
D 602
D 603
D 604
D 650
L 650
Q 660
U4 103.2.B ARI CPS SCA DNR
dB -10 -5 0 +3

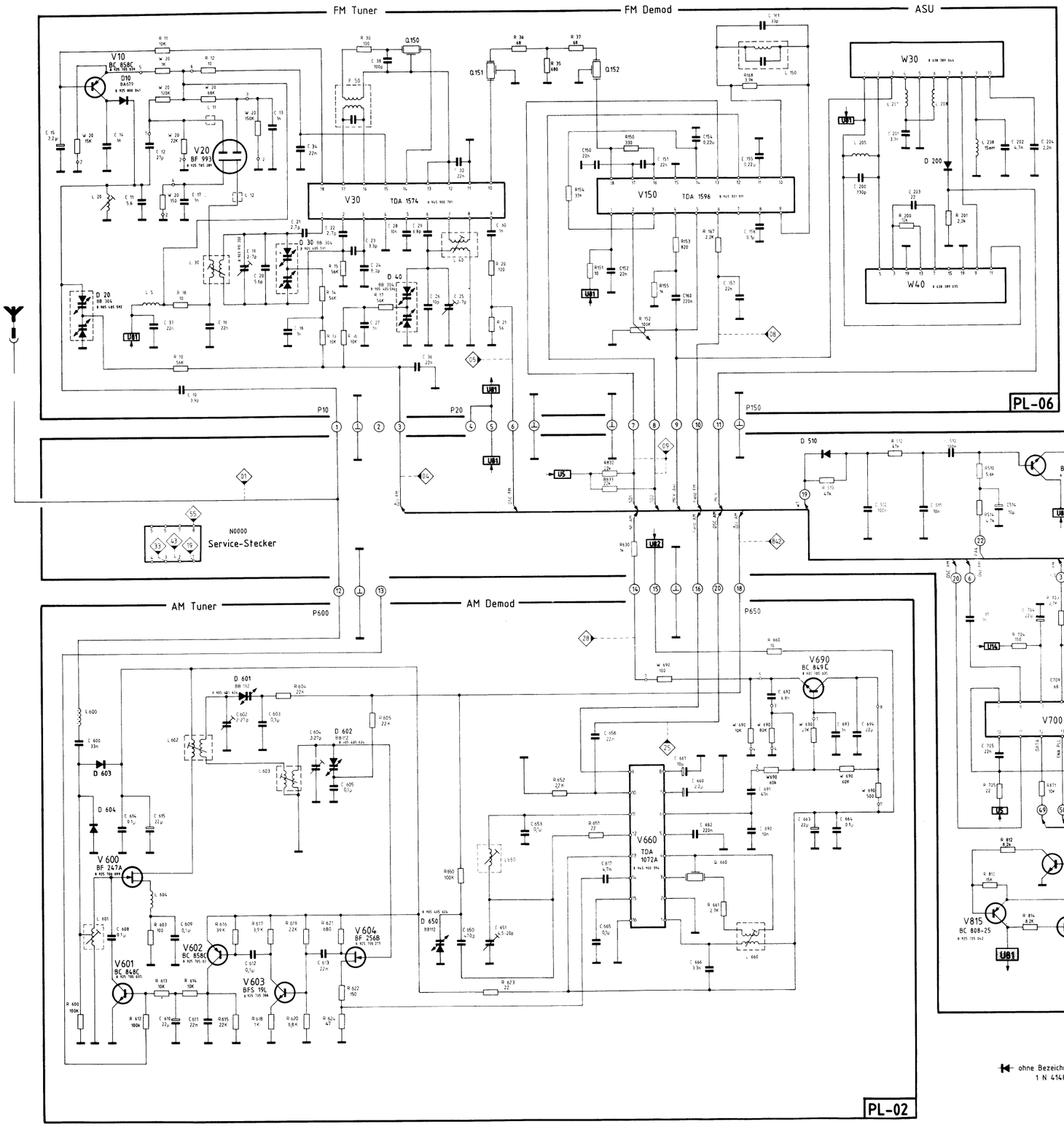
FM Tuner
FM Demod
ASU
V10
BC 858C
D10
BA379
V20
BF 993
V30
TDA 1574
V150
TDA 1596
W30
W40
D 200
PL-06
P10
P20
P150
N0000
Service-Stecker
AM Tuner
AM Demod
P600
P650
V600
BF 247A
V601
BC 848C
V602
BC 858C
V603
BFS 19L
V604
BF 256B
V660
TDA 1072A
V690
BC 849C
D 601
BB 112
D 602
BB112
D 603
D 604
D 650
BB112
PL-02

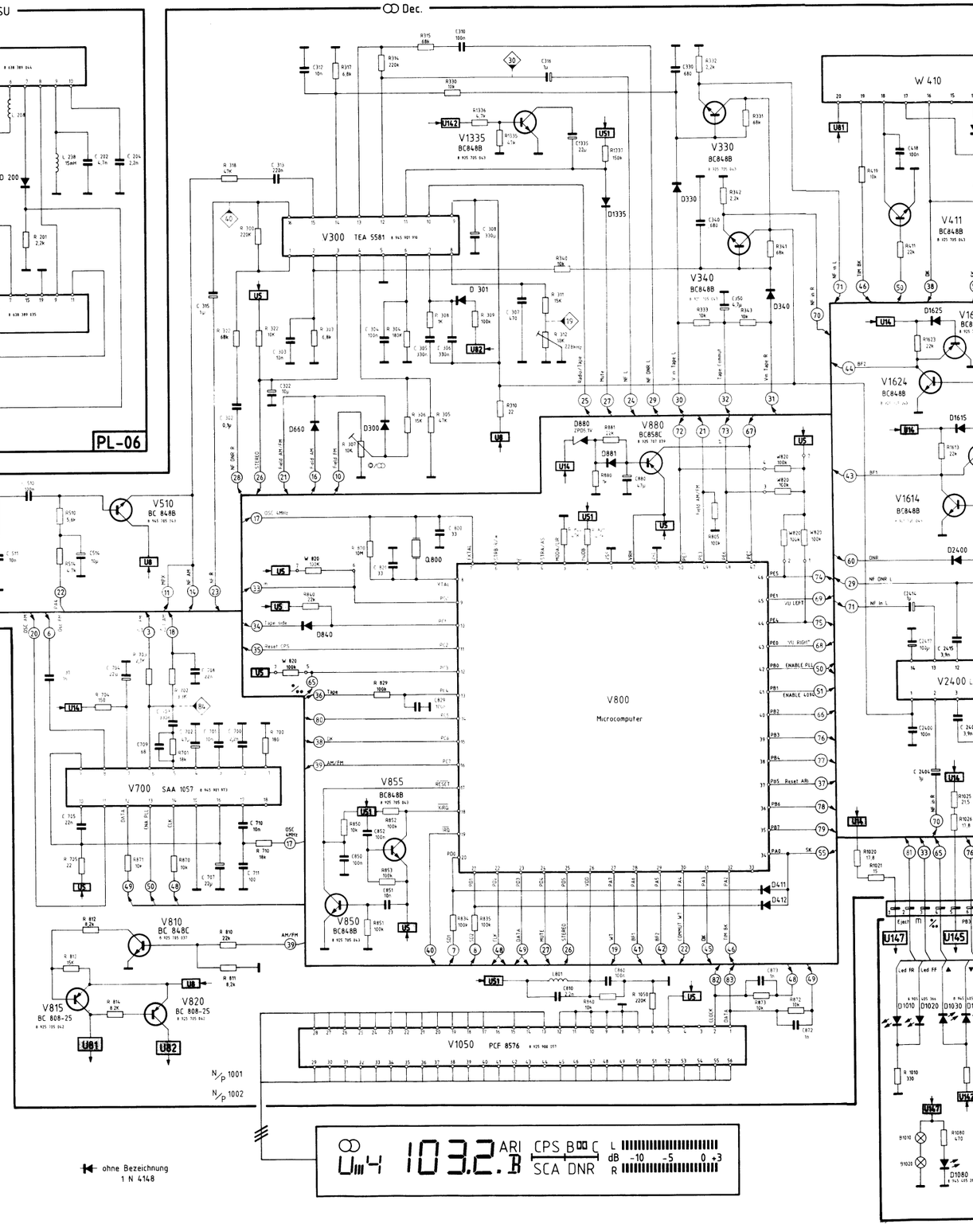
Dec.
V300
TEA 5581
V330
BC848B
V340
BC848B
V411
BC848B
V1335
BC848B
V1614
BC848B
V1623
BC858C
V1624
BC848B
V880
BC858C
V510
BC 848B
V700
SAA 1057
V800
Microcomputer
V855
BC848B
V850
BC848B
V810
BC 848C
V815
BC 808-25
V820
BC 808-25
V1050
PCF 8576
V2400
LM1894
W 410
D 410
D 411
D 412
D 510
D 660
D 300
D 301
D 340
D 880
D 881
D 840
D1335
D1625
D1615
D2400
D1010
D1020
D1030
D1040
D1080
N/P 1001
N/P 1002
ohne Bezeichnung
1 N 4148
U4 103.2.B ARI CPS B C SCA DNR L R dB -10 -5 0 +3

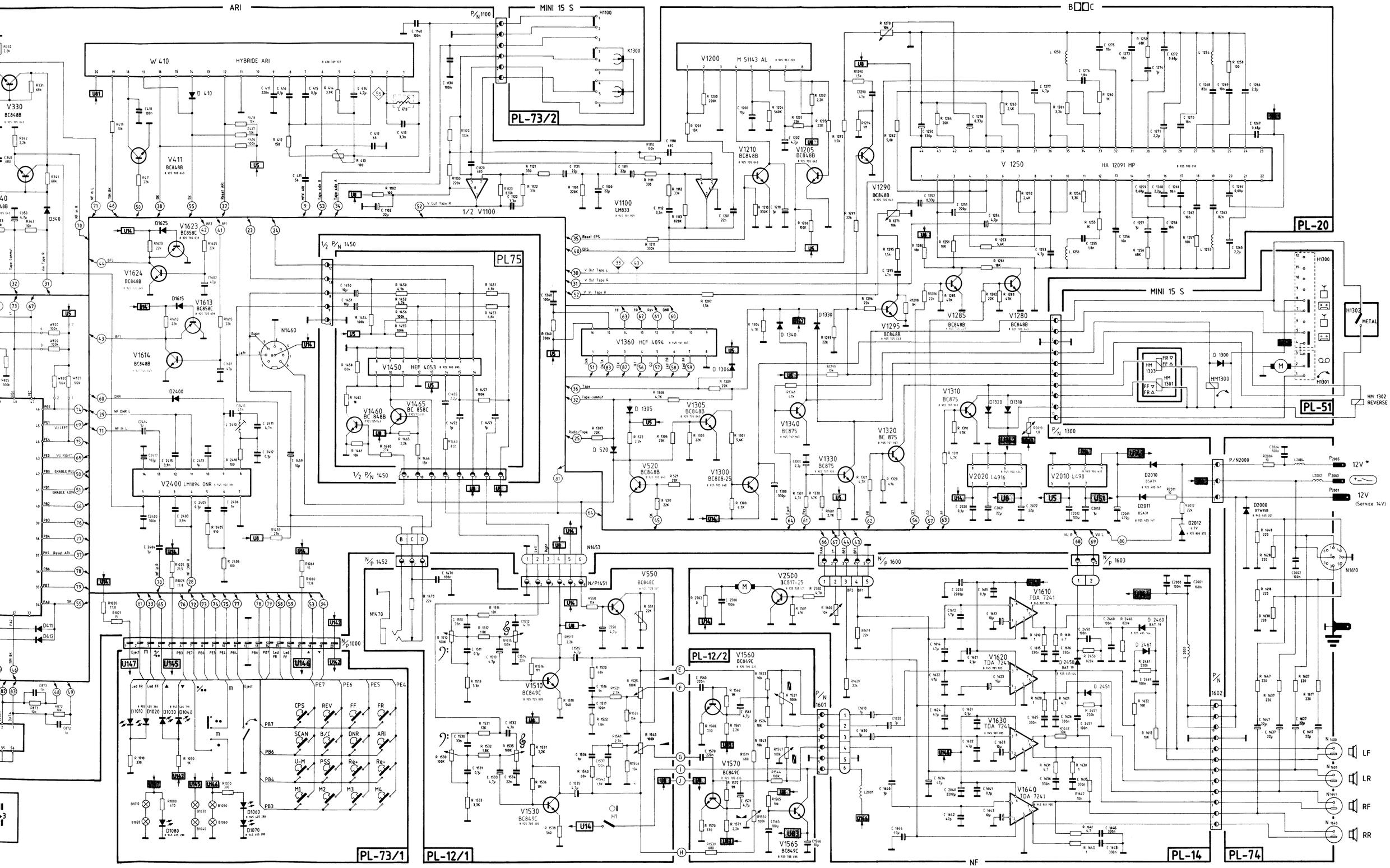
ARI
MINI 15 S
PL-73/2
W 410
HYBRIDE ARI
V1200
M 51143 AL
V 1250
HA 12091 MP
PL-20
PL75
V1450
HEF 4053
V1360
HCF 4094
V2400
LM1894 DNR
V1100
LM833
V1210
BC848B
V1205
BC848B
V1290
BC848B
V1295
BC848B
V1285
BC848B
V1280
BC848B
V1310
BC875
V1320
BC 875
V1330
BC875
V1340
BC875
V1305
BC848B
V1300
BC808-25
V520
BC848B
V2020
L4916
V2010
L498
PL-51
HM 1302
REVERSE
METAL
12V *
12V
(Service 14V)
V550
BC848C
V2500
BC817-25
V1510
BC849C
V1530
BC849C
PL-12/2
V1560
BC849C
V1570
BC849C
V1565
BC849C
V1610
TDA 7241
V1620
TDA 7241
V1630
TDA 7241
V1640
TDA 7241
PL-73/1
PL-12/1
PL-14
PL-74
LF
LR
RF
RR
NF

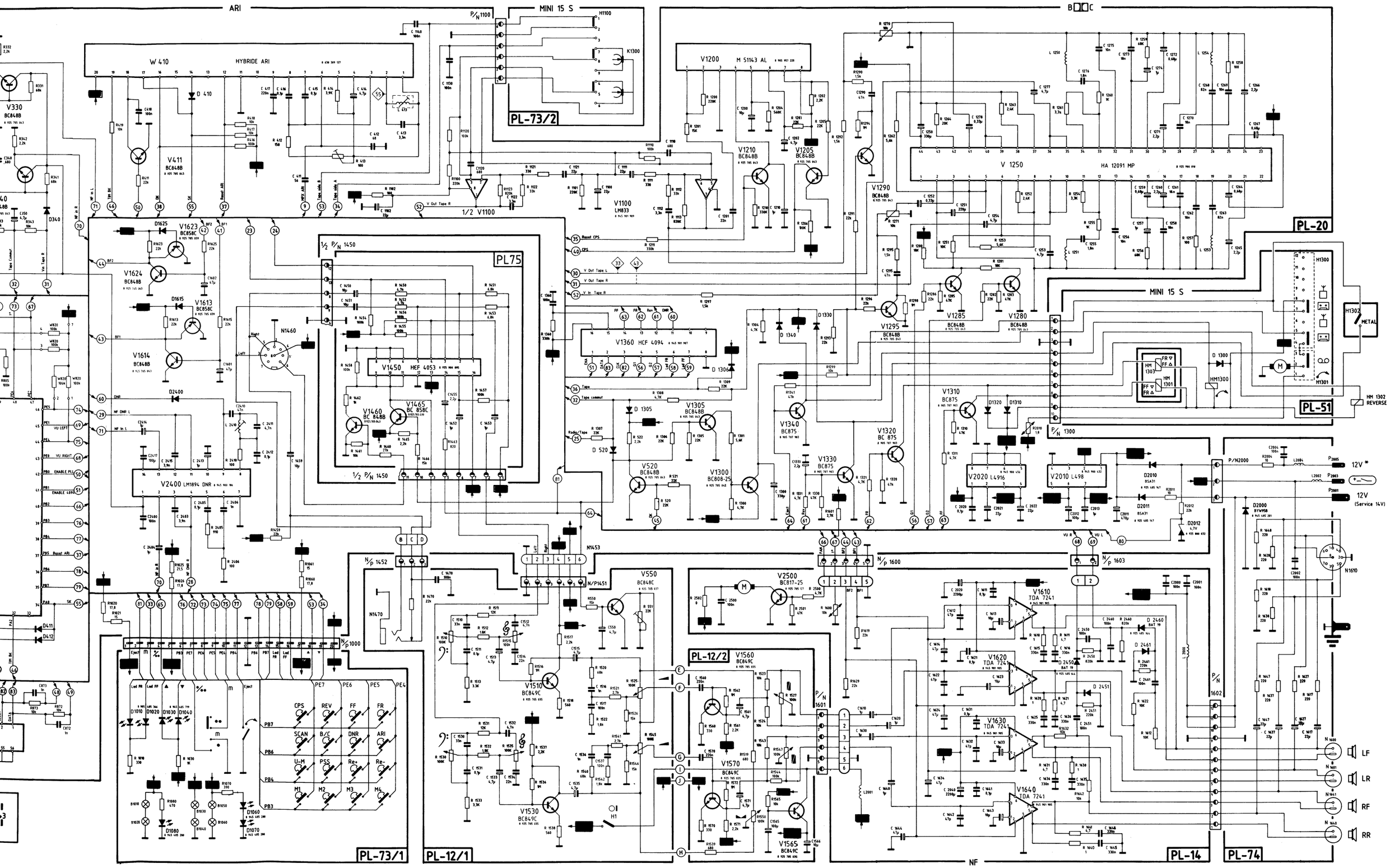
ARI
MINI 15 S
PL-73/2
W 410
HYBRIDE ARI
V1200
M 51143 AL
V 1250
HA 12091 MP
PL-20
PL-51
V1100
LM833
1/2 V1100
PL75
V1450
HEF 4053
V1360
HCF 4094
V2400
LM1894 DNR
V1310
BC875
V1320
BC 875
V1330
BC875
V1340
BC875
V1305
BC848B
V1300
BC808-25
V520
BC848B
V2020
L4916
V2010
L498
V1610
TDA 7241
V1620
TDA 7241
V1630
TDA 7241
V1640
TDA 7241
V2500
BC817-25
V550
BC848C
V1510
BC849C
V1530
BC849C
V1560
BC849C
V1570
BC849C
V1565
BC849C
PL-12/2
PL-12/1
PL-73/1
PL-14
PL-74
NF
LF
LR
RF
RR
12V *
12V
(Service 14V)
HM 1302
REVERSE
METAL

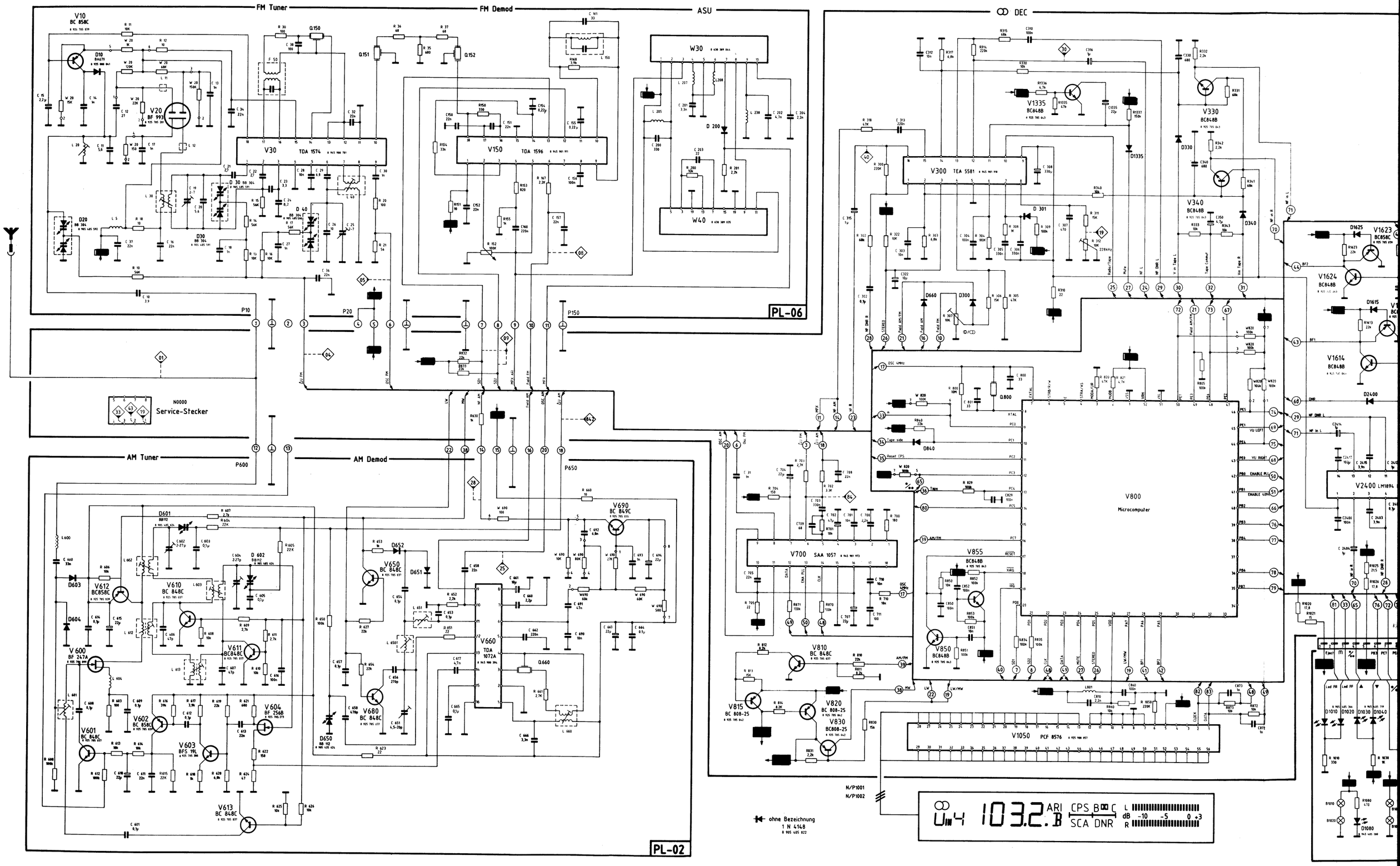
FM Tuner
FM Demod
ASU
DEC
AM Tuner
AM Demod
PL-06
PL-02
V10 BC 858C
V20 BF 993
V30 TDA 1574
V150 TDA 1596
W30
W40
V300 TEA 5581
V1335 BC848B
V330 BC848B
V340 BC848B
V1623 BC858C
V1624 BC848B
V1614 BC848B
V2400 LM1894
V800 Microcomputer
V700 SAA 1057
V855 BC848B
V850 BC848B
V810 BC 848C
V815 BC 808-25
V820 BC 808-25
V830 BC808-25
V1050 PCF 8576
V690 BC 849C
V650 BC 848C
V660 TDA 1072A
V680 BC 848C
V610 BC 848C
V611 BC848C
V612 BC858C
V600 BF 247A
V601 BC 848C
V602 BC 858C
V603 BFS 19L
V604 BF 256B
V613 BC 848C
N0000 Service-Stecker
ohne Bezeichnung 1 N 4148
N/P1001
N/P1002
103.2.B
ARI
CPS
SCA
DNR
dB
-10 -5 0 +3

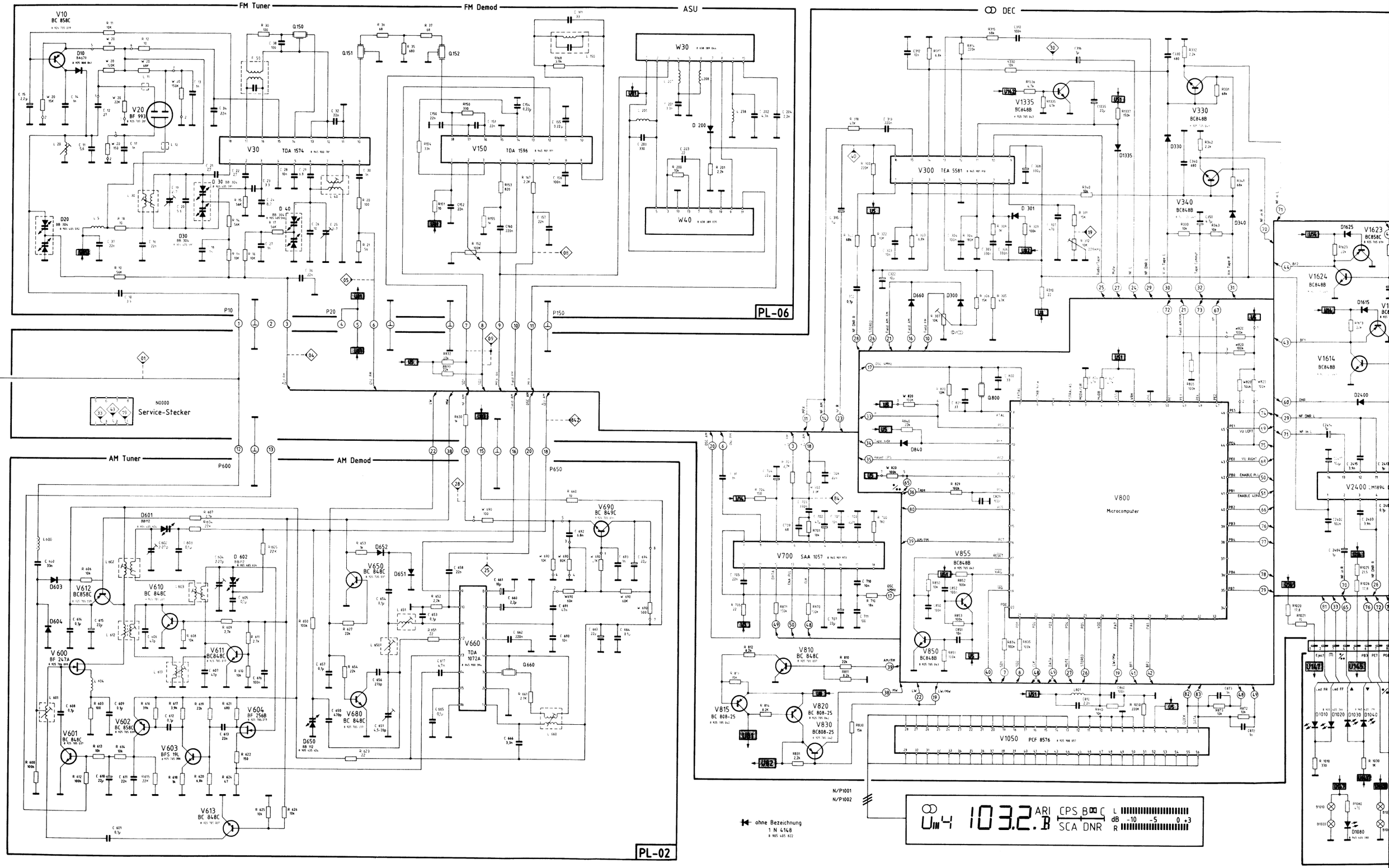

Memphis SQR 88

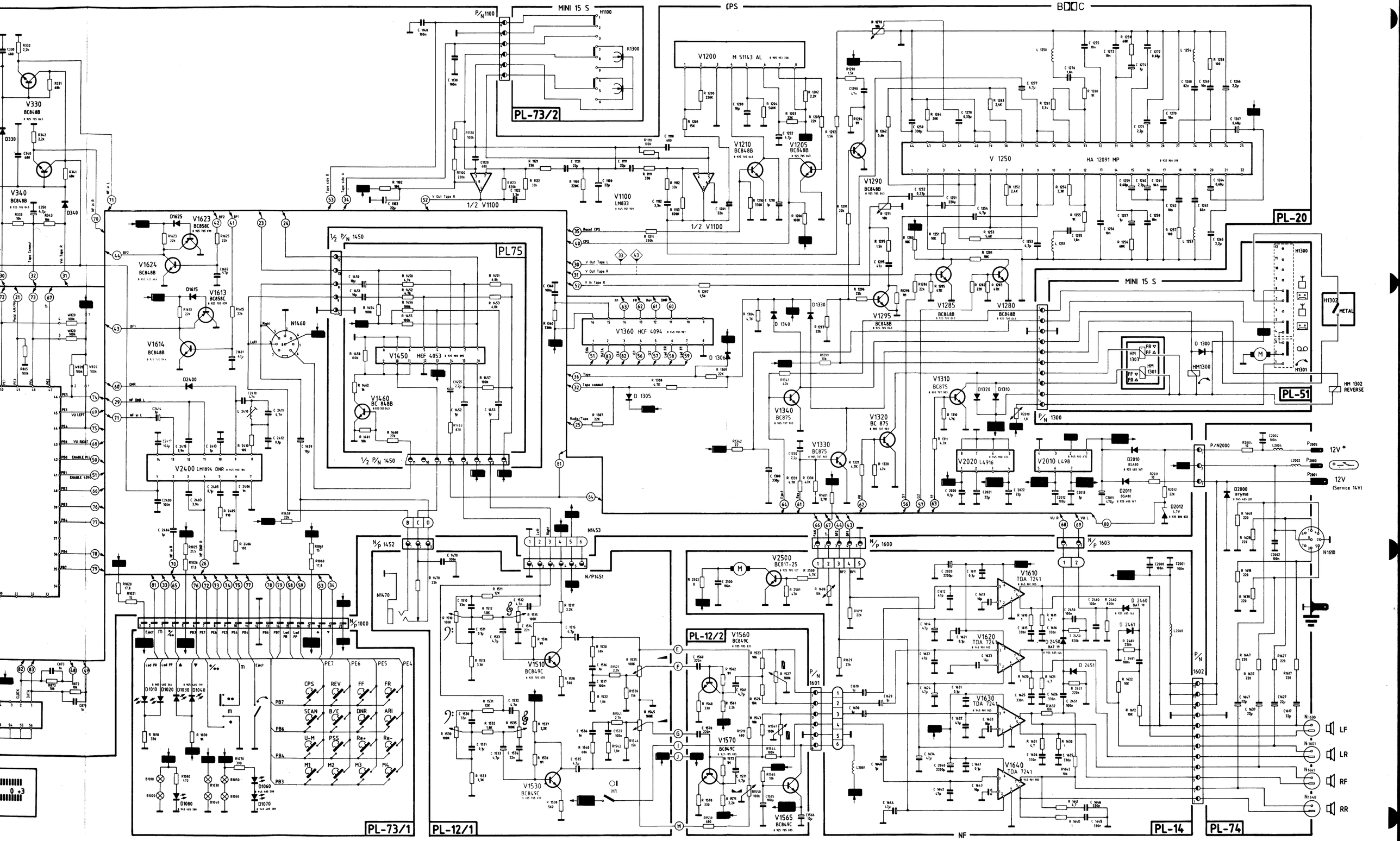
MINI 15 S
CPS
BDC
PL-73/2
PL75
PL-20
PL-51
PL-73/1
PL-12/1
PL-12/2
PL-14
PL-74
V1200 M 51143 AL
V1100 LM833
V1360 HCF 4094
V1450 HEF 4053
V1460 BC 848B
V2400 LM1894 DNR
V1290 BC848B
V1205 BC848B
V1210 BC848B
V 1250 HA 12091 MP
V1285 BC848B
V1280 BC848B
V1295 BC848B
V1310 BC875
V1320 BC 875
V1340 BC875
V1330 BC875
V2020 L4916
V2010 L498
V1510 BC849C
V1530 BC849C
V1560 BC849C
V1570 BC849C
V1565 BC849C
V2500 BC817-25
V1610 TDA 7241
V1620 TDA 7241
V1630 TDA 7241
V1640 TDA 7241
V330 BC848B
V340 BC848B
V1624 BC848B
V1623 BC858C
V1613 BC858C
V1614 BC848B
N1460
N1610
N1470
N1453
N/P1451
P/N 1100
P/N 1300
P/N 1600
P/N 1601
P/N 1602
P/N 1603
P/N 1452
P/N 1450
N/P 1000
P/N2000
CPS
REV
FF
FR
SCAN
B/C
DNR
ARI
U-M
PSS
Re+
Re-
M1
M2
M3
M4
LF
LR
RF
RR
12V *
12V (Service 14V)
REVERSE
METAL
NF

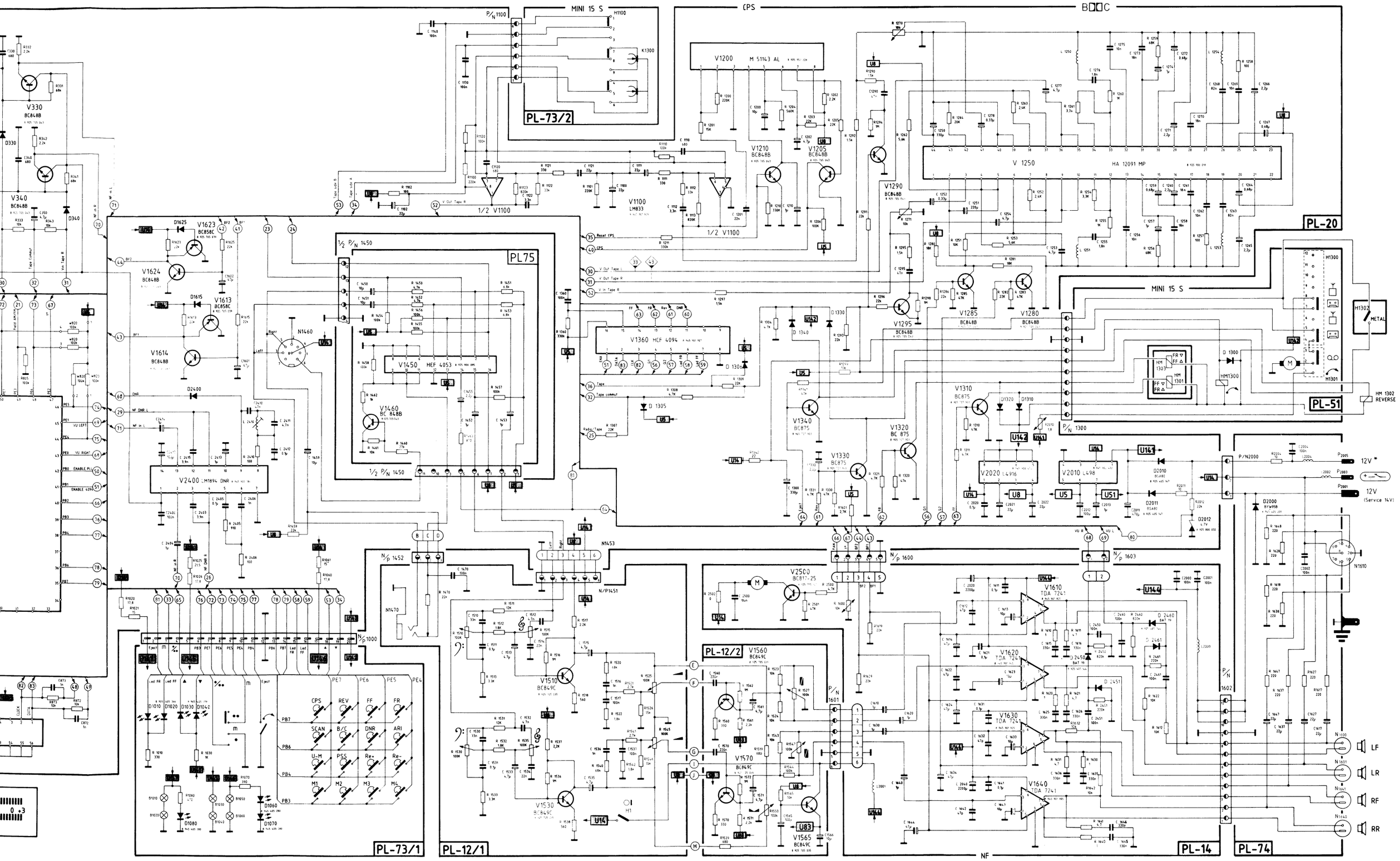
MINI 15 S
CPS
PL-73/2
PL-20
PL-51
PL75
PL-12/2
PL-73/1
PL-12/1
PL-14
PL-74
V1200 M 51143 AL
V1250 HA 12091 MP
V1360 HEF 4094
V1450 HEF 4053
V2400 LM1894 DNR
V2020 L4916
V2010 L498
V1100 LM833
V1210 BC848B
V1205 BC848B
V1290 BC848B
V1295 BC848B
V1285 BC848B
V1280 BC848B
V1310 BC875
V1320 BC 875
V1330 BC875
V1340 BC875
V1460 BC 848B
V1623 BC858C
V1624 BC848B
V1613 BC858C
V1614 BC848B
V330 BC848B
V340 BC848B
V2500 BC817-25
V1510 BC849C
V1530 BC849C
V1560 BC849C
V1570 BC849C
V1565 BC849C
V1610 TDA 7241
V1620 TDA 7241
V1630 TDA 7241
V1640 TDA 7241
N1460
N1453
N1470
N1610
N1300
N1301
N1302
N1600
N1601
N1602
N1603
N1640
N1641
N1600
N1601
N1602
N1603
N/P1451
N/P1452
N/P1000
N/P1600
N/P1300
1/2 V1100
1/2 P/N 1450
P/N 1100
P/N 1300
P/N 1601
P/N 1602
P/N2000
HM 1302 REVERSE
METAL
12V *
12V (Service 14V)
LF
LR
RF
RR
CPS
REV
FF
FR
SCAN
B/C
DNR
ARI
U-M
PSS
Re+
Re-
M1
M2
M3
M4
PB7
PB6
PB4
PB3
PE7
PE6
PE5
PE4
0 +3

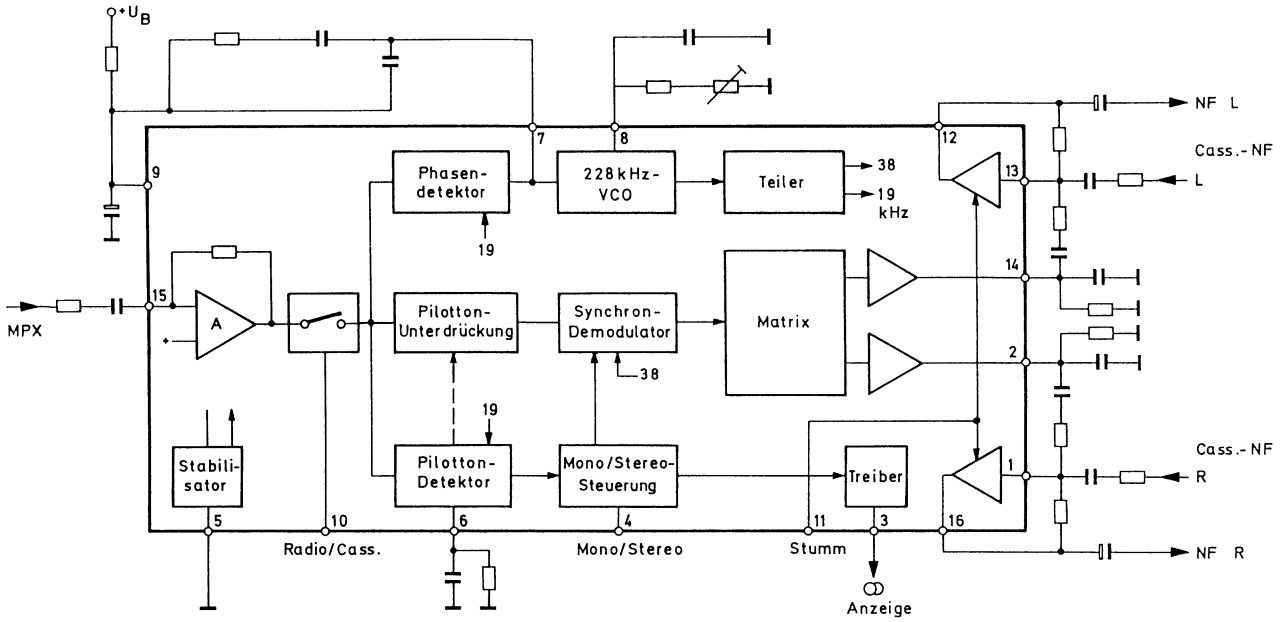

Stereodecoder TEA 5581

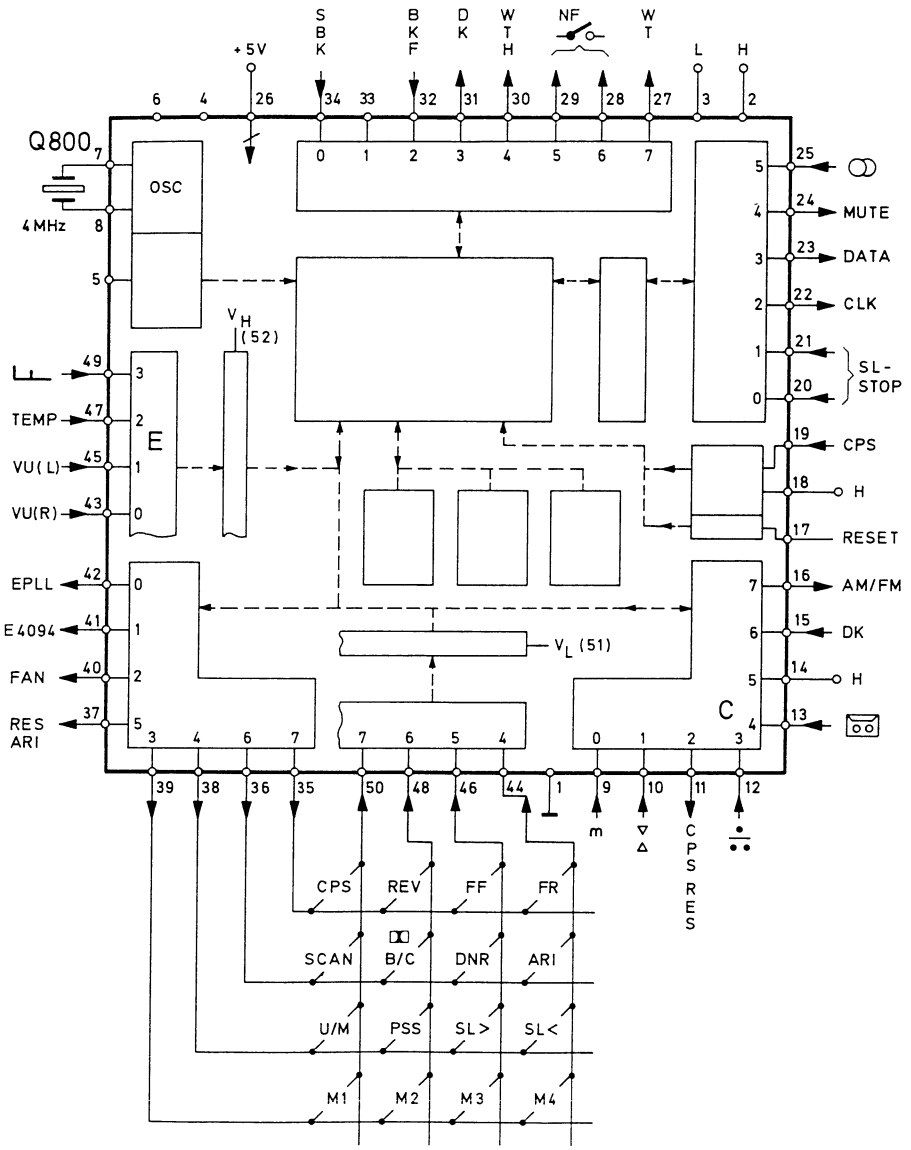

Hc 11 µ Computer A 8

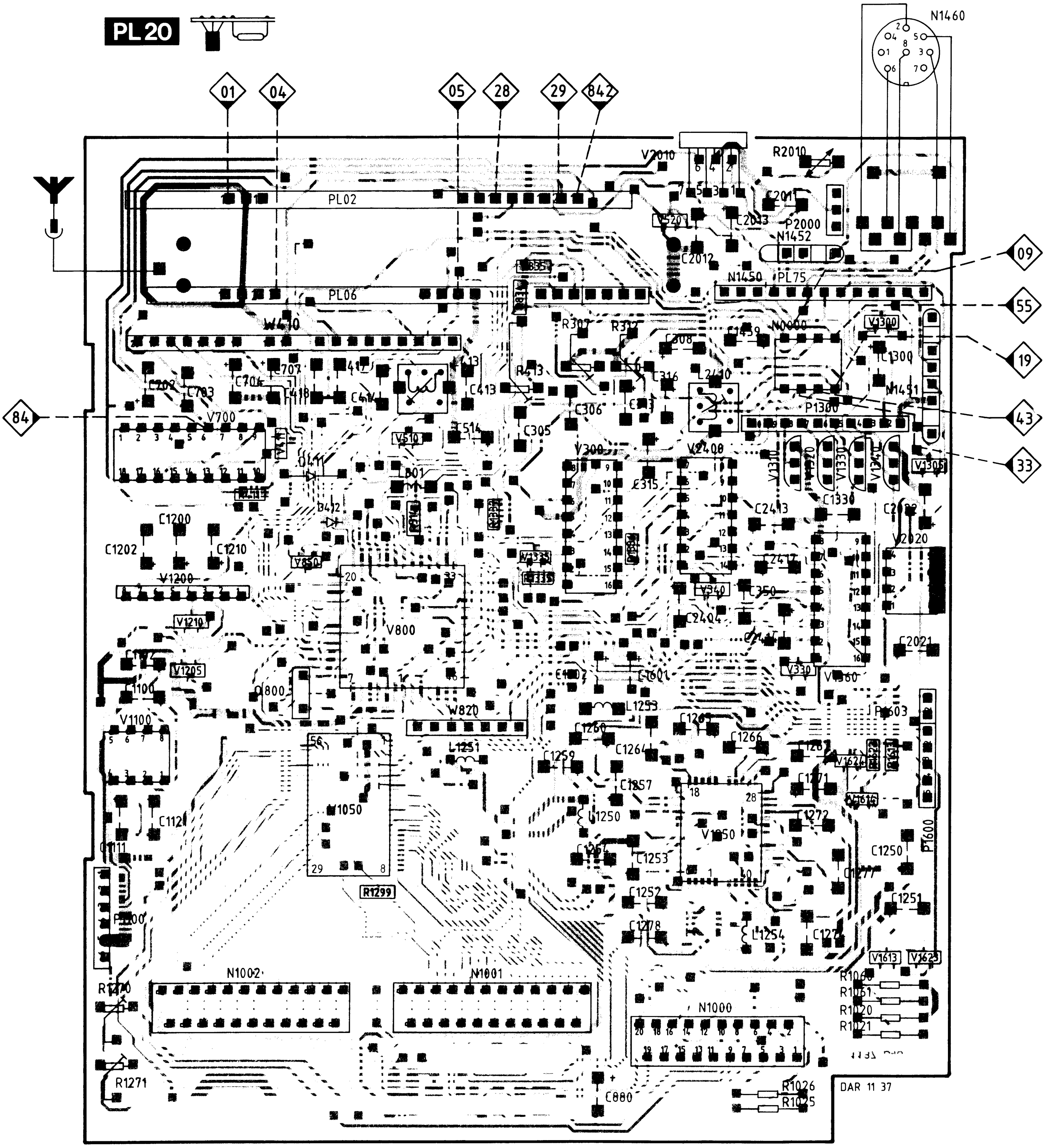
PL 20
N1460
01
04
05
28
29
842
09
55
19
43
33
84
PL02
PL06
W410
V700
V800
V1200
V1100
N1050
N1002
N1001
N1000
V1250
V300
V2400
P1300
N1450
PL75
N1452
P2000
V2010
R2010
R1270
R1271
R1026
R1025
R1060
R1061
R1020
R1021
P1600
P1603
DAR 11 37

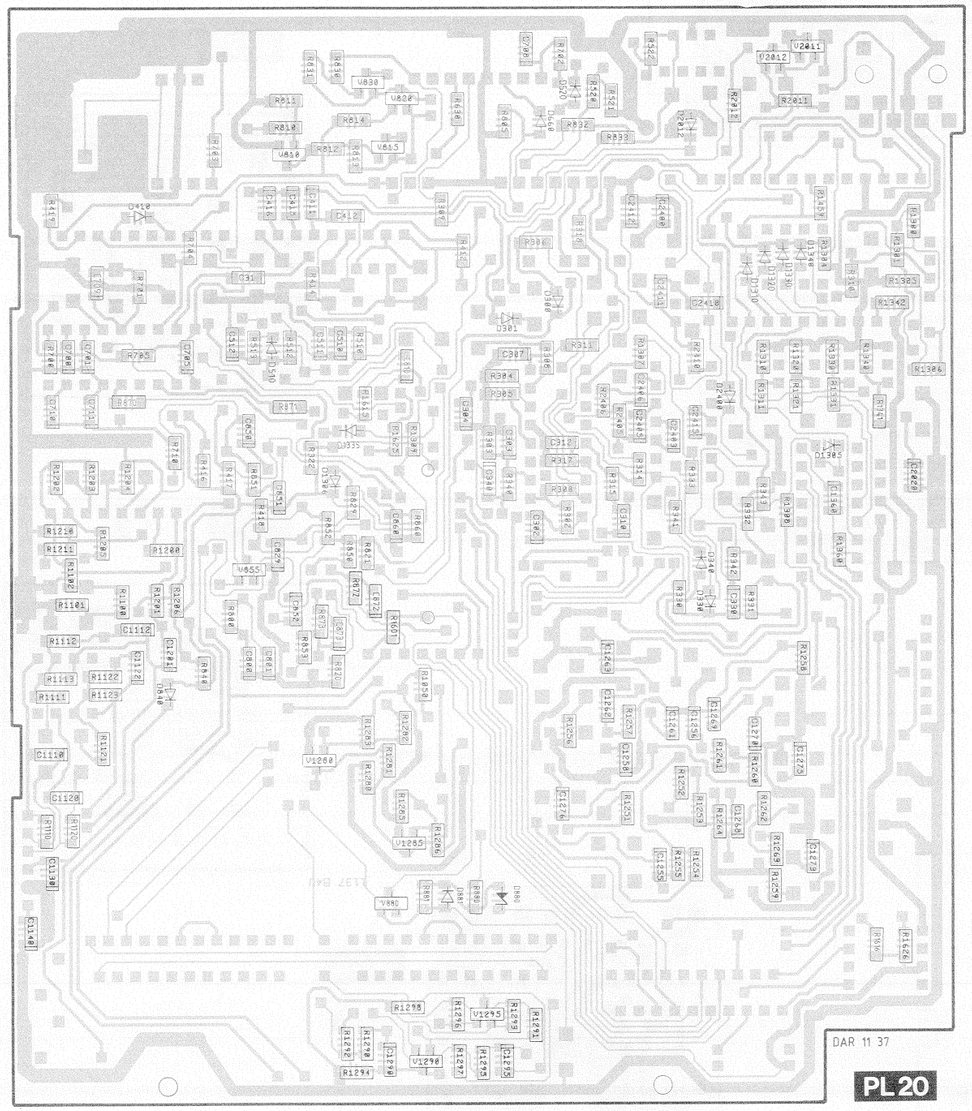
DAR 11 37
PL20

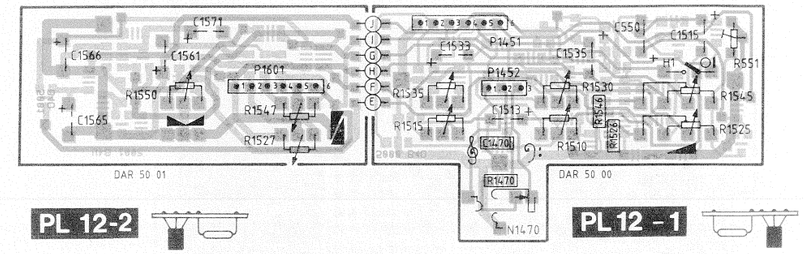
DAR 50 01
DAR 50 00
N1470
PL 12-2
PL 12 – 1

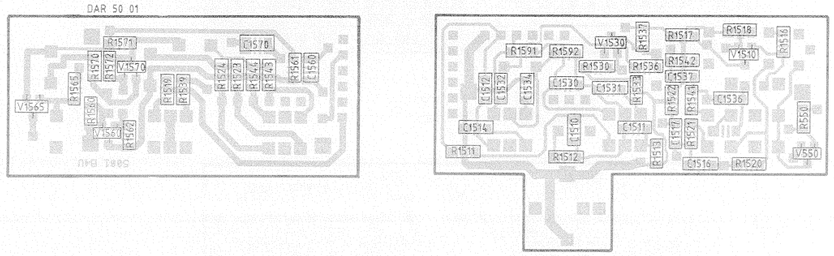
DAR 50 01
PL 14
PL 14

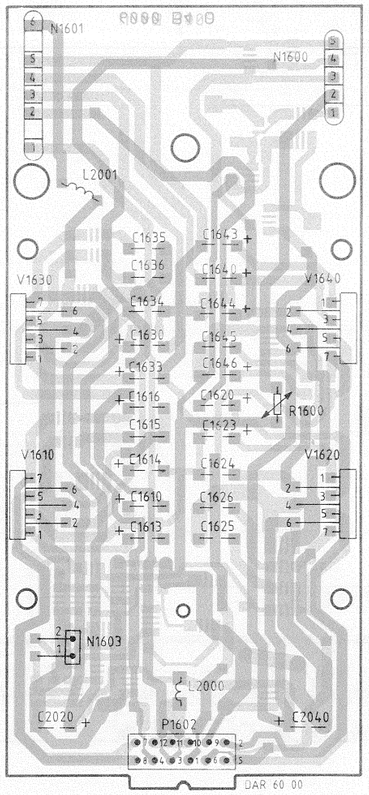
N1601
N1600
L2001
V1630
V1640
R1600
V1610
V1620
N1603
L2000
P1602
C2020
C2040
DAR 60 00

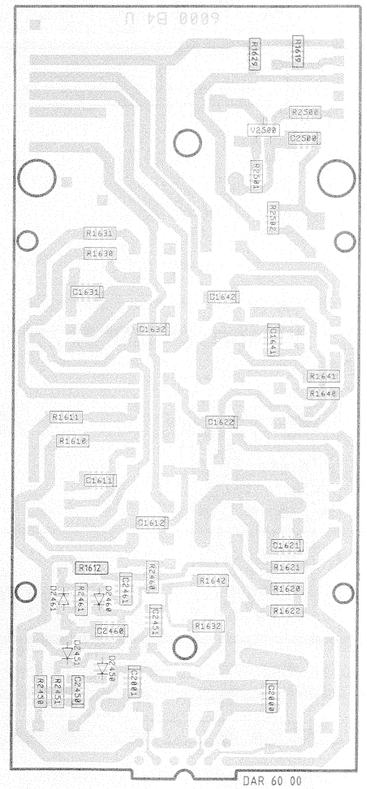
DAR 60 00

FM 06 Woodstock SQR 88 / Memphis SQR 88
Nashville SQR 48 / Kingston SQR 48

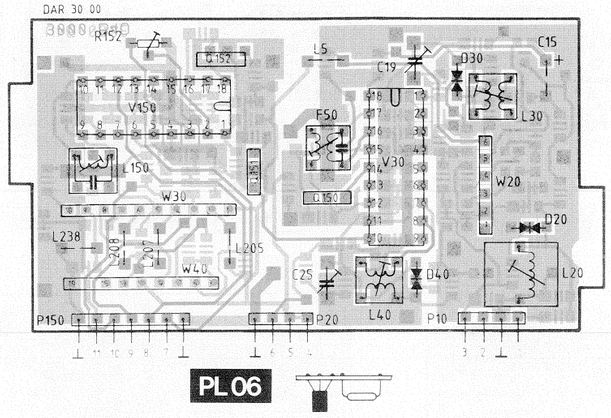

PL06

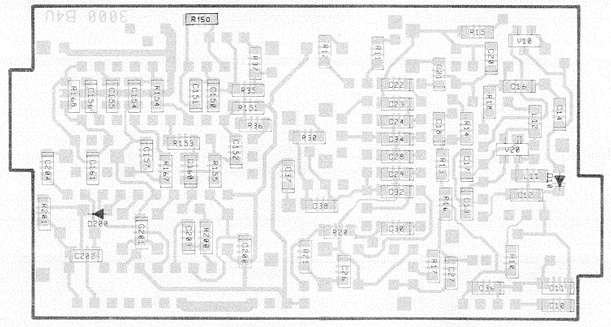

AM 02 Woodstock SQR 88
Nashville SQR 48

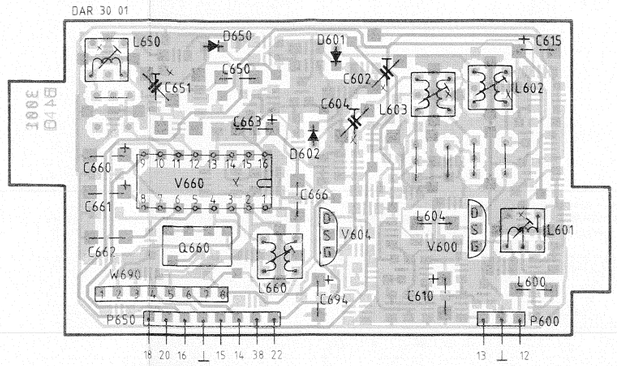

PL02

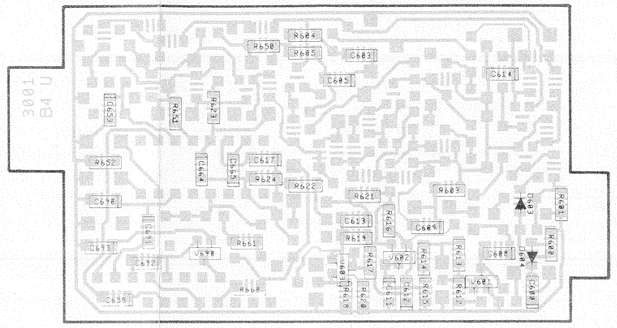

Woodstock SQR 88 / Memphis SQR 88

PL75

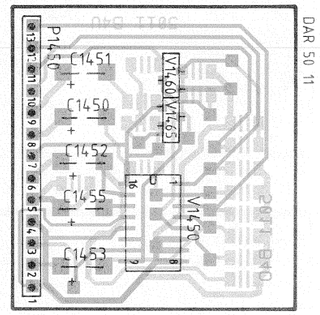

PL75

DAR 50 11

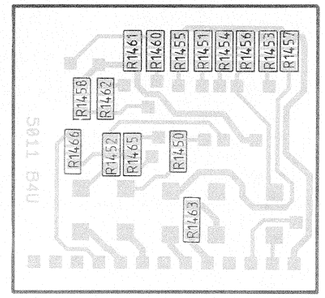

Woodstock SQR 88 / Memphis SQR 88

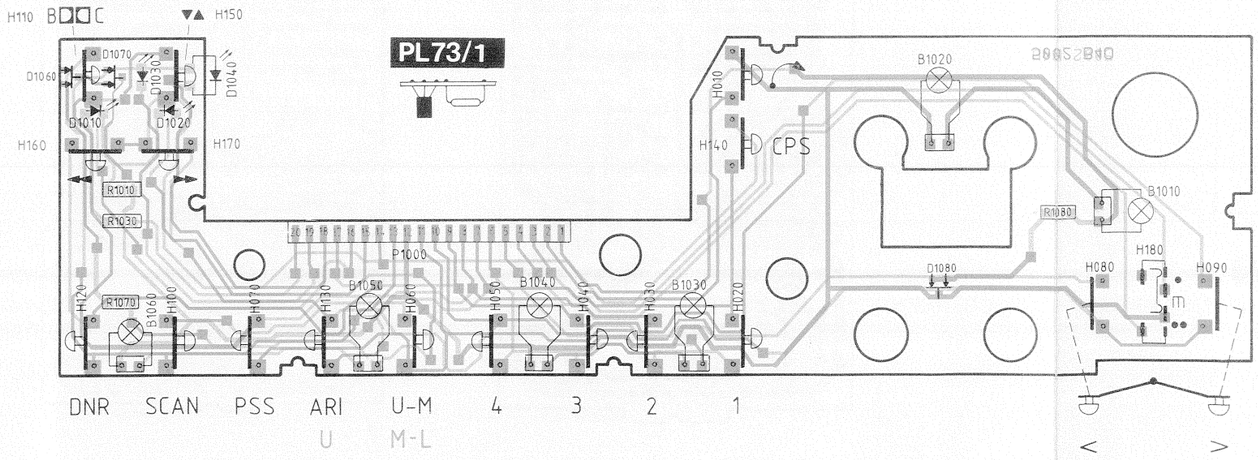

Woodstock SQR 88 / Memphis SQR 88

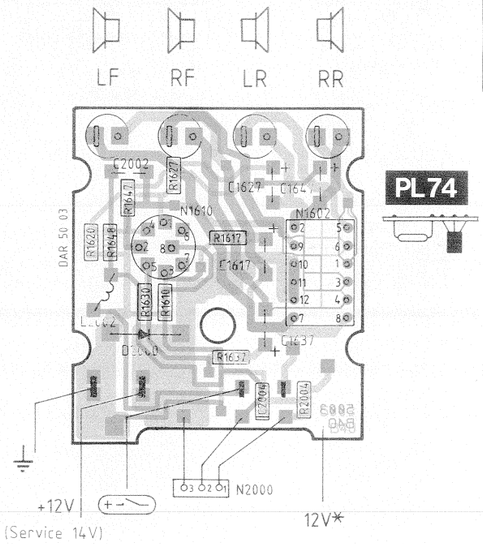

PL74

AM 02 Memphis SQR 88 / Kingston SQR 48

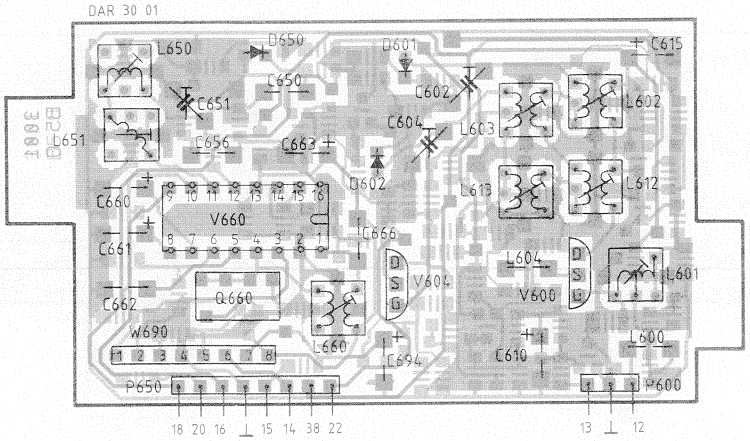

PL02

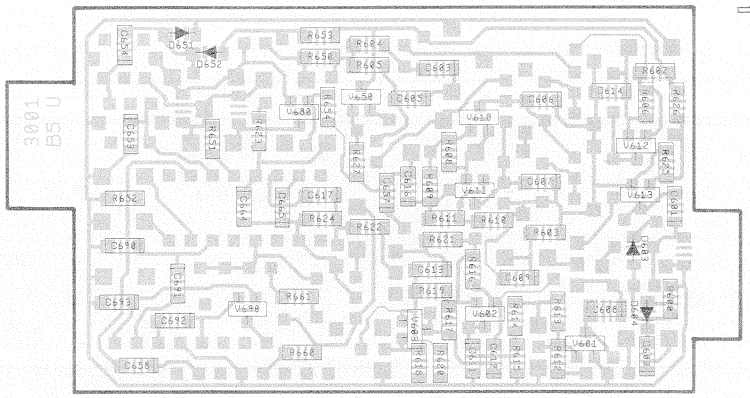

PL 12-2

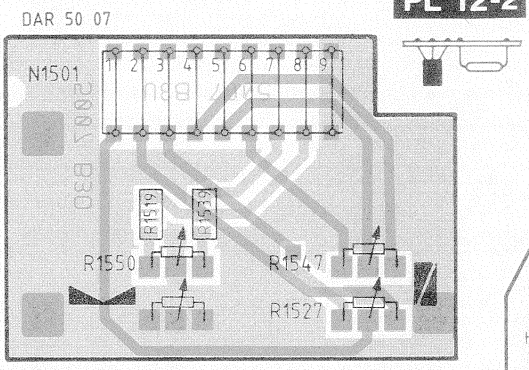

Nashville SQR 48 / Kingston SQR 48

PL73/1

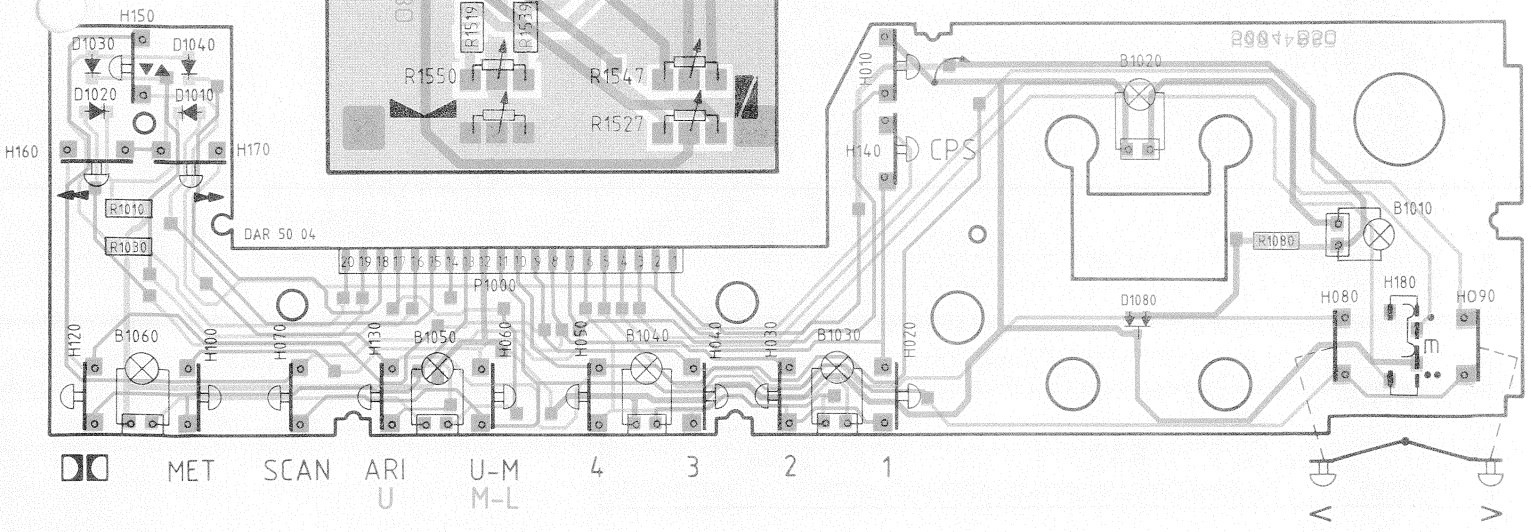

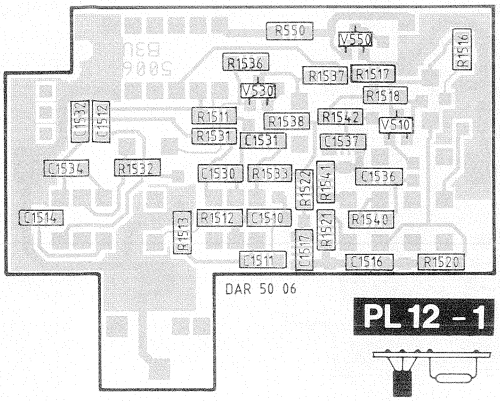
DAR 50 06
PL 12 -1

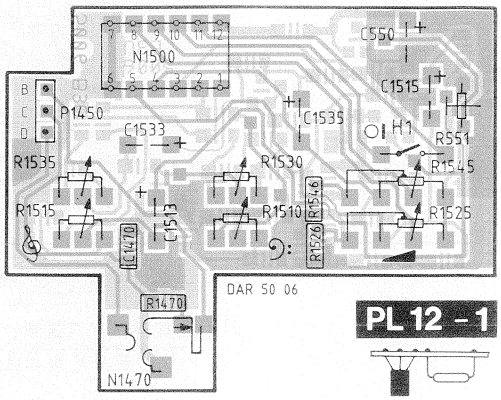
DAR 50 06
PL 12 -1

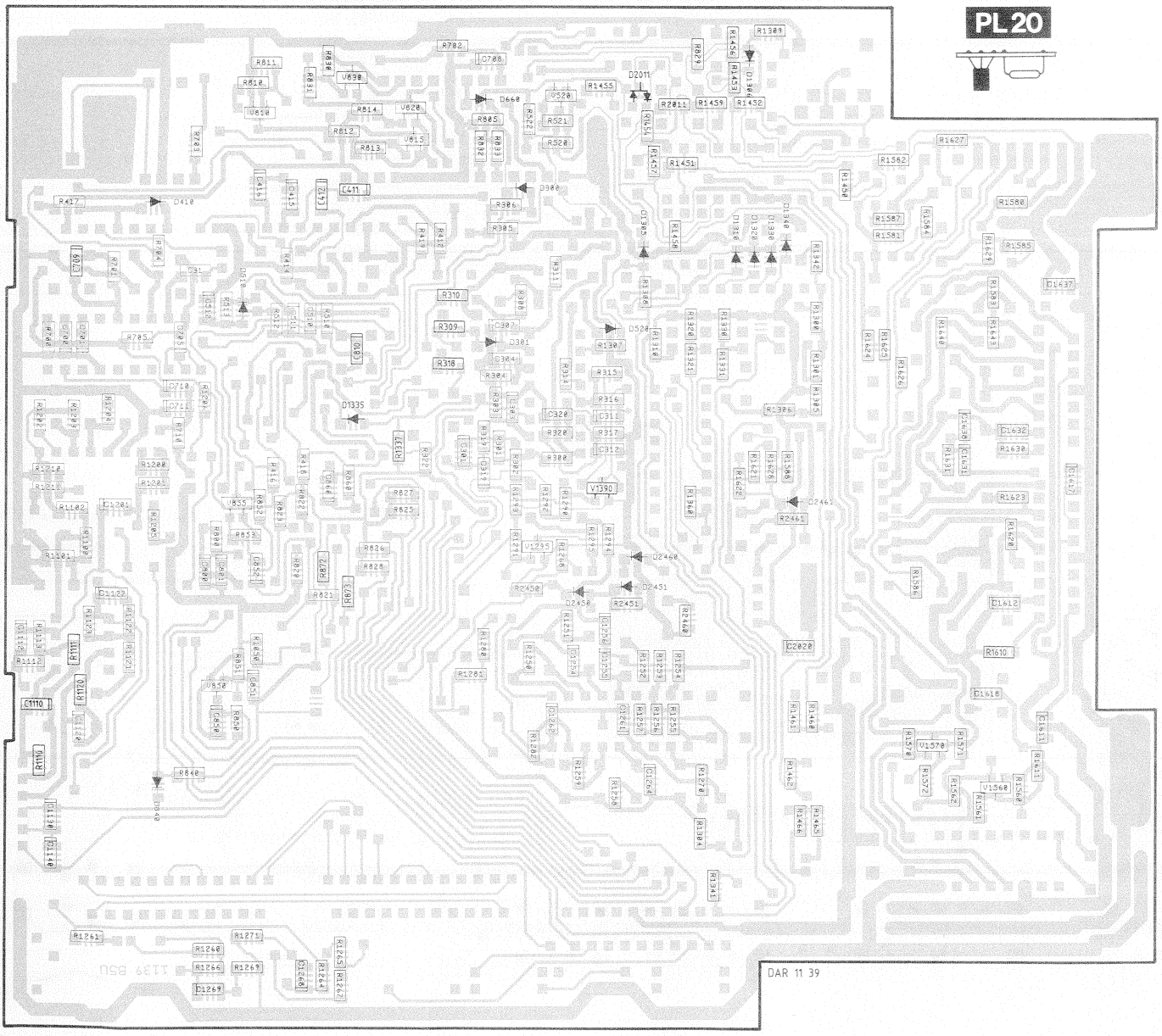
PL 20
DAR 11 39

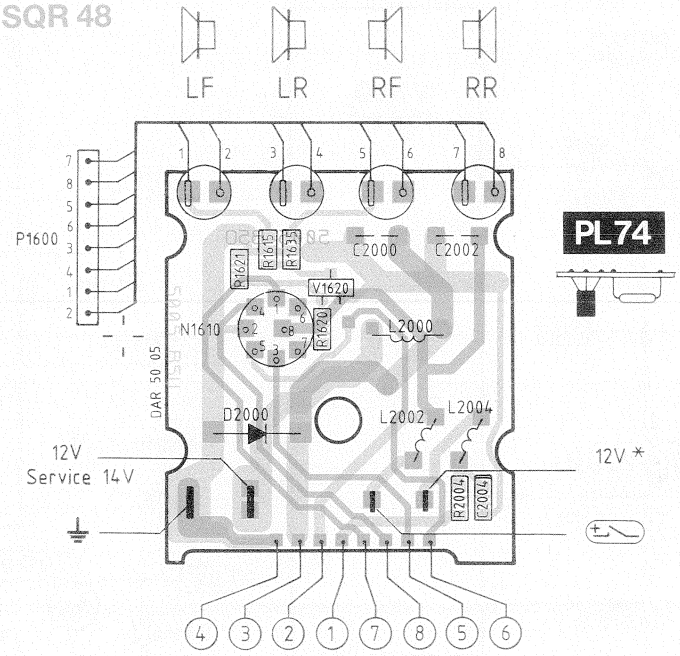
LF
LR
RF
RR
P1600
PL74
N1610
L2000
D2000
L2002
L2004
12V
Service 14V
12V *
DAR 50 05

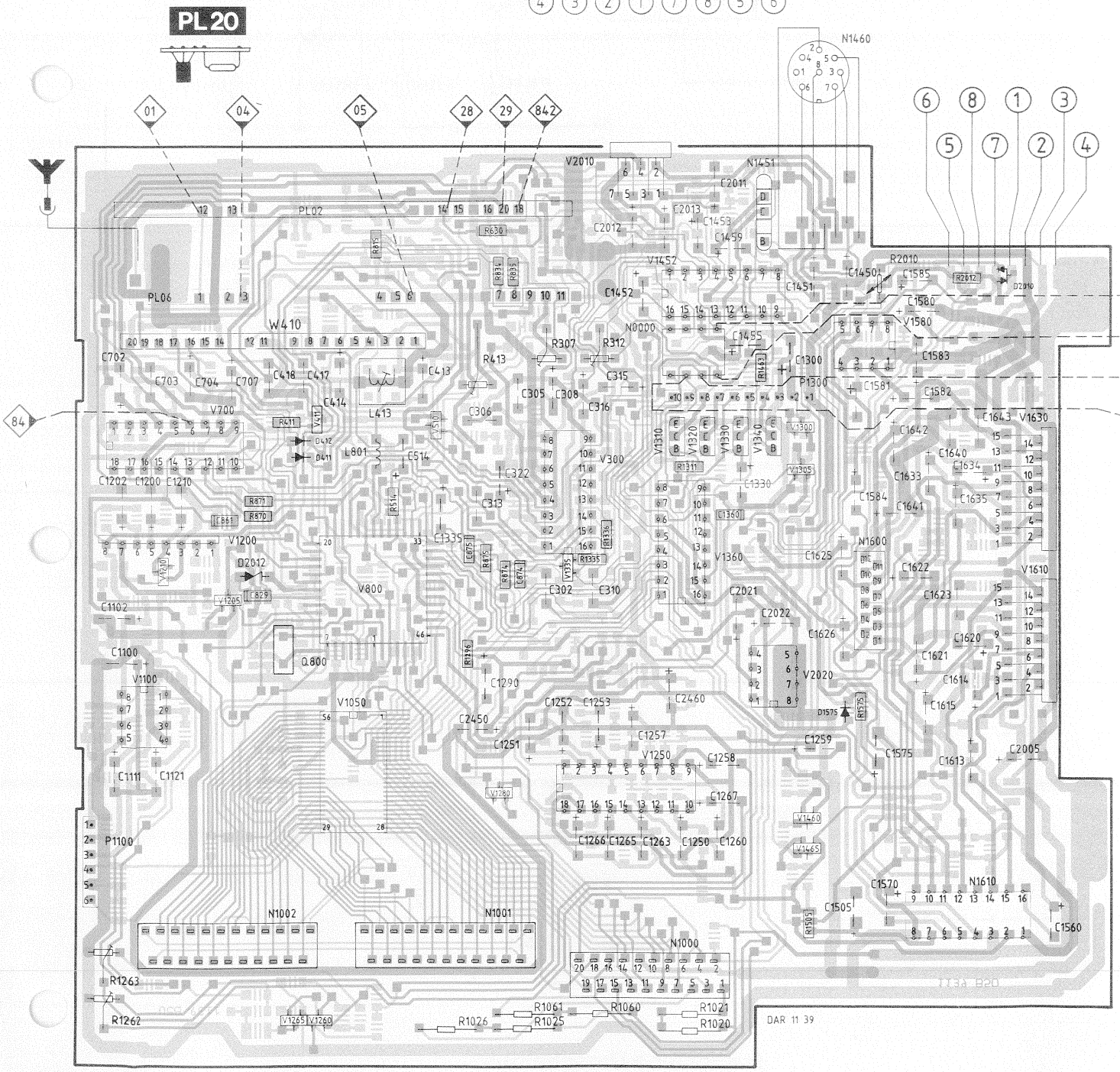
PL20
N1460
PL02
PL06
W410
V2010
N1451
C2011
C2013
C1459
C2012
V1452
C1452
C1451
C1450
C1585
R2010
D2010
C1580
V1580
N0000
C1455
C1583
C1581
C1582
P1300
C1300
C1643
V1630
C1642
C1640
C1634
C1633
C1635
C1584
C1641
N1600
C1625
C1622
C1623
C1620
C1621
C1614
C1615
V1610
C1626
V2020
D1575
R1575
C1259
C1575
C1613
C2005
C1570
N1610
C1505
C1560
C1252
C1253
C2460
C1257
C1258
C1251
C2450
V1250
C1267
C1266
C1265
C1263
C1250
C1260
V1460
V1465
P1100
N1002
N1001
N1000
R1263
R1262
R1061
R1060
R1021
R1026
R1025
R1020
V1265
V1260
DAR 11 39
C1330
V1360
V1310
V1320
V1330
V1340
V1300
V1305
V300
C322
C313
C302
C310
C2021
C2022
C1290
V800
Q800
V1050
C1100
V1100
C1111
C1121
C1102
V1200
D2012
C1335
C1202
C1200
C1210
V700
C702
C703
C704
C707
C418
C417
C413
C414
L413
L801
C514
C306
C305
C308
C316
C315
R307
R312
R413
D412
D411
V411
V510
R411
R871
R870
C861
C829
C875
C874
C873
R1335
R1336
R1176
R815
R834
R833
R630
84
01
04
05
28
29
842
55
19
43
33

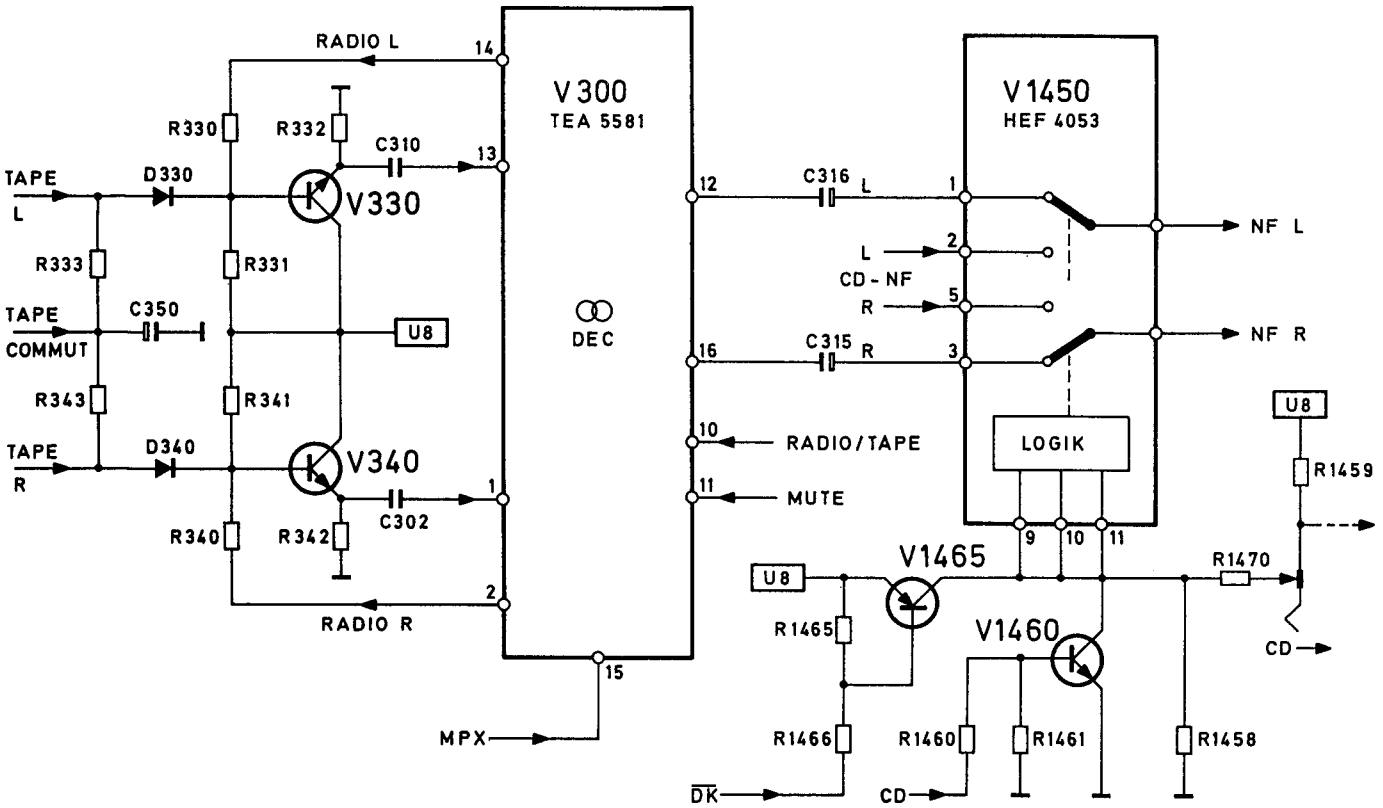

NF-Umschaltung

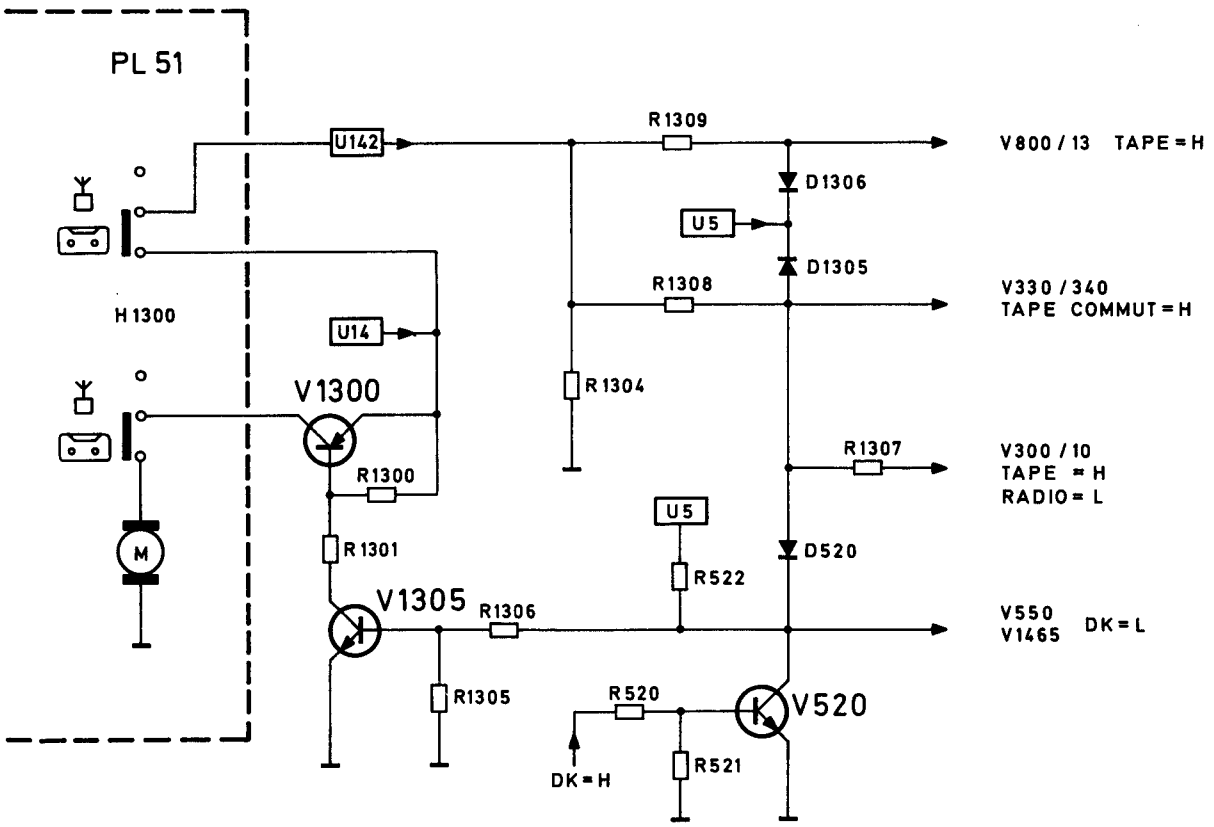

Radio/Tape Umschaltung

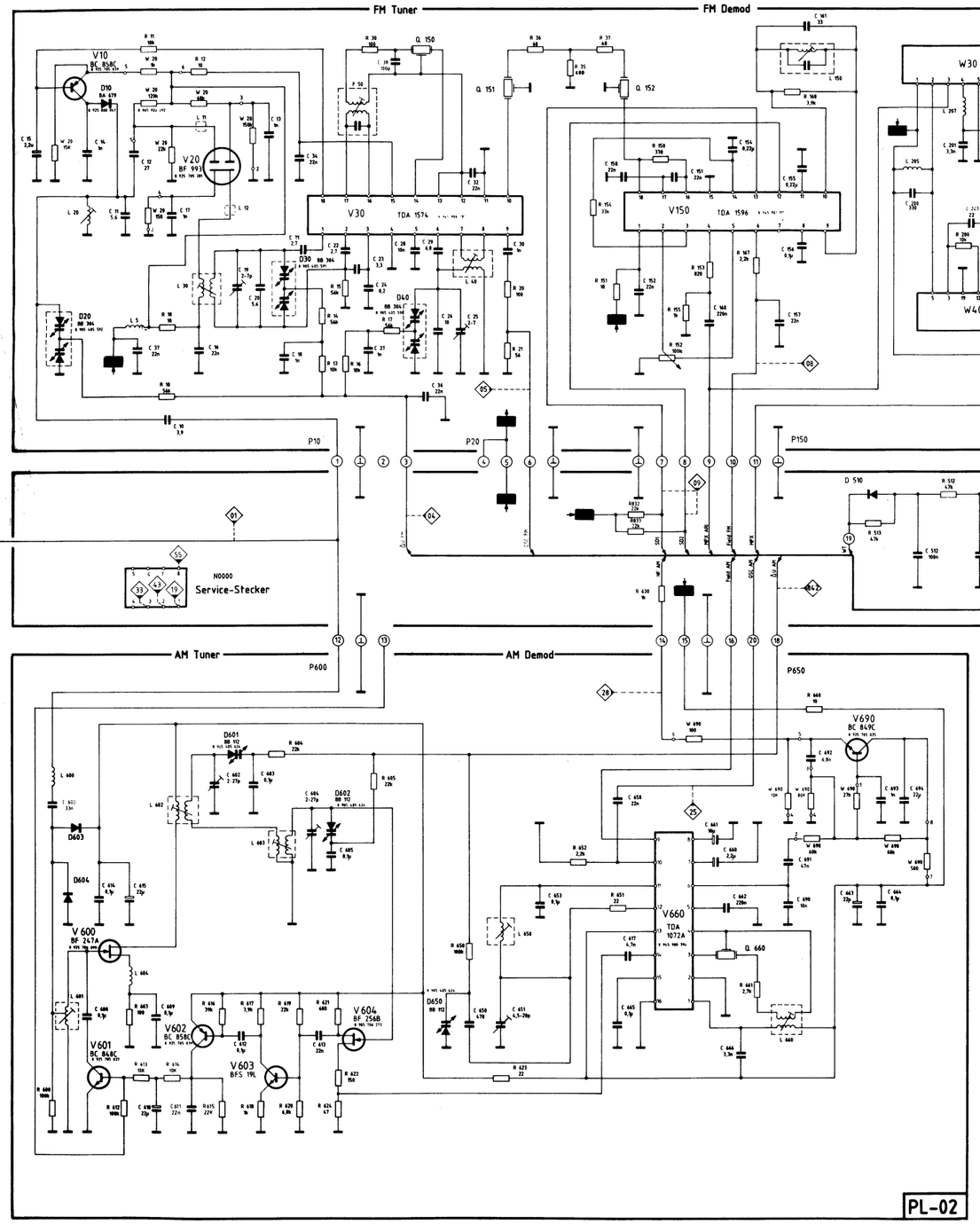

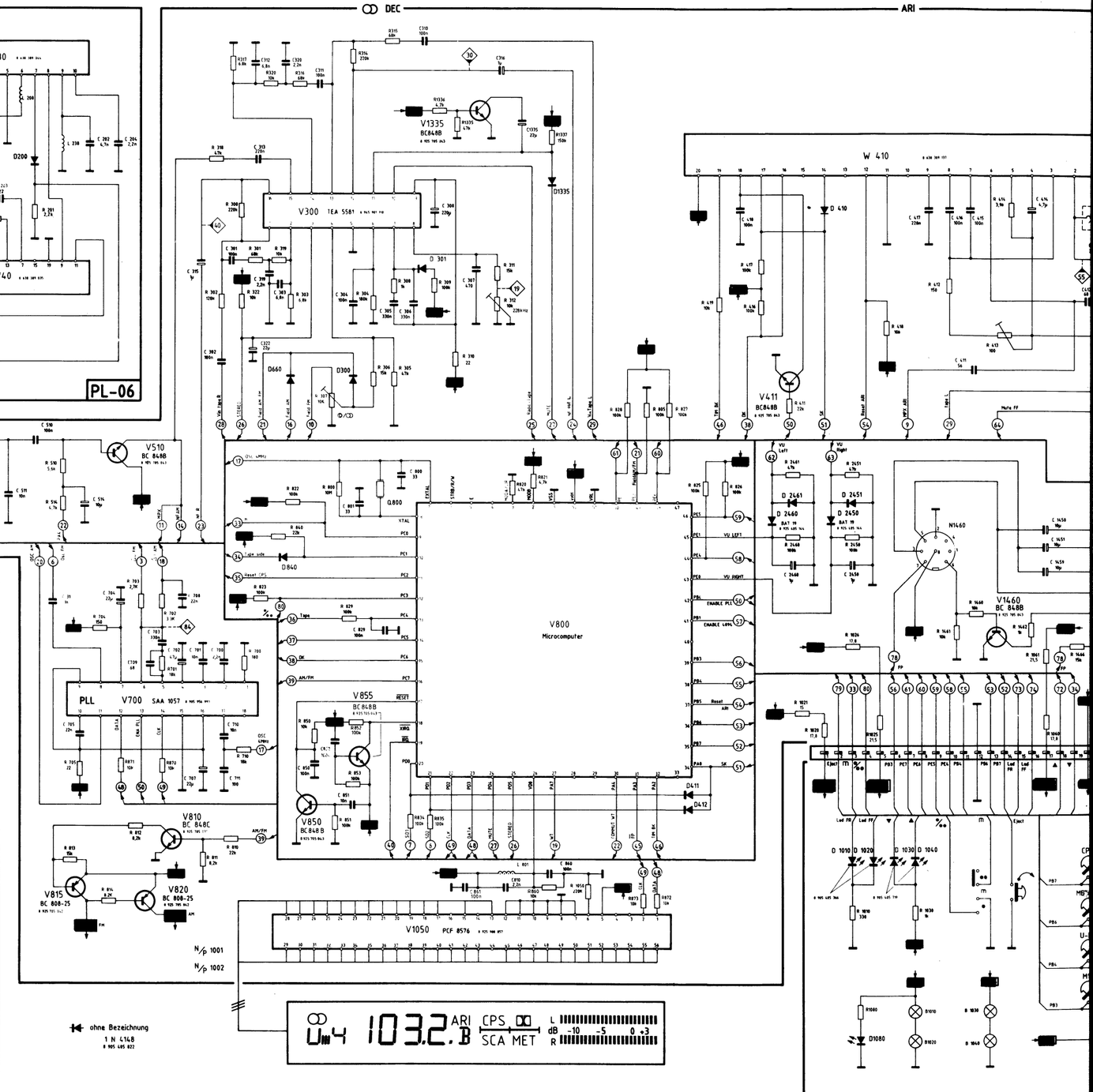

Nashville SQR 48

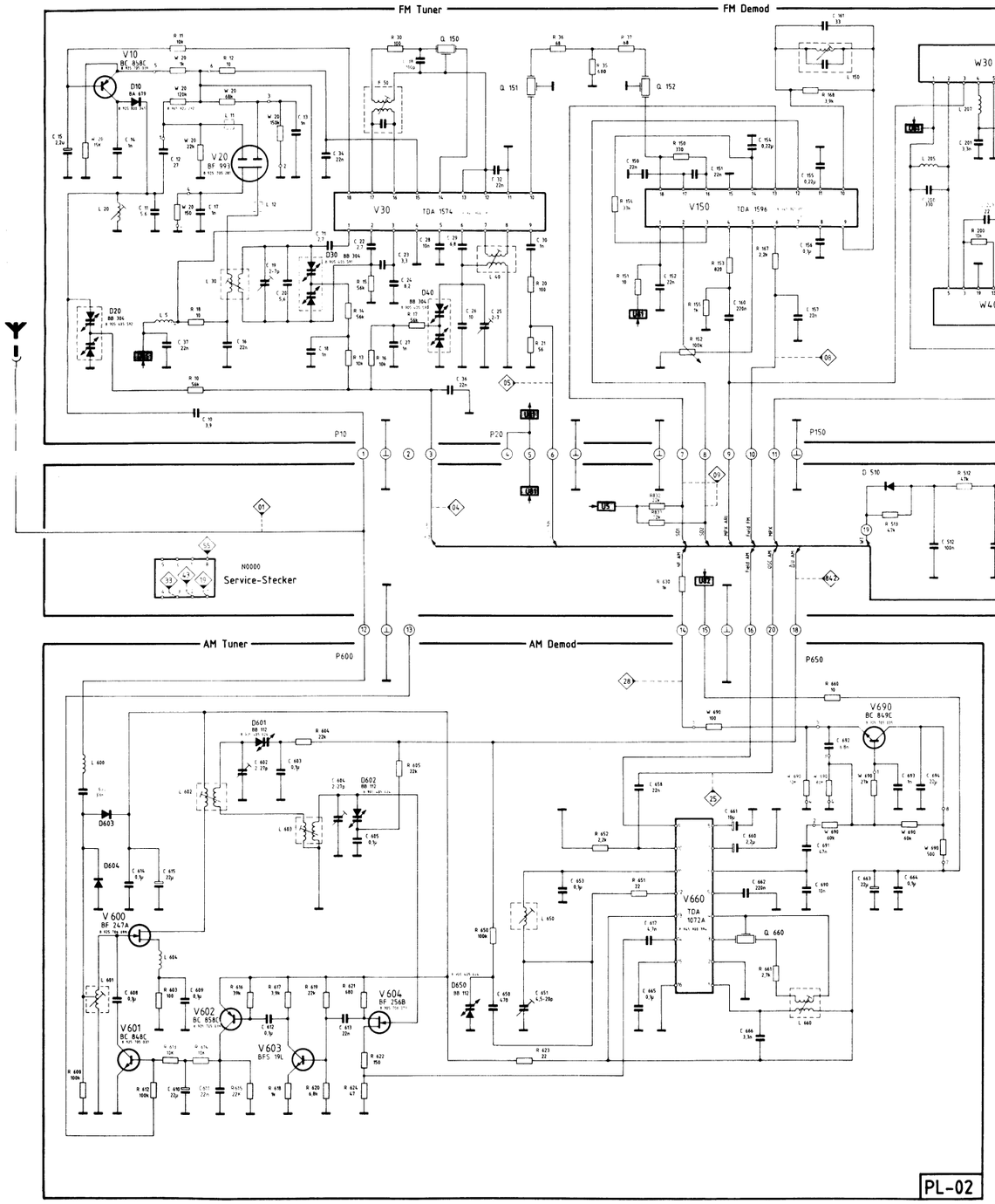

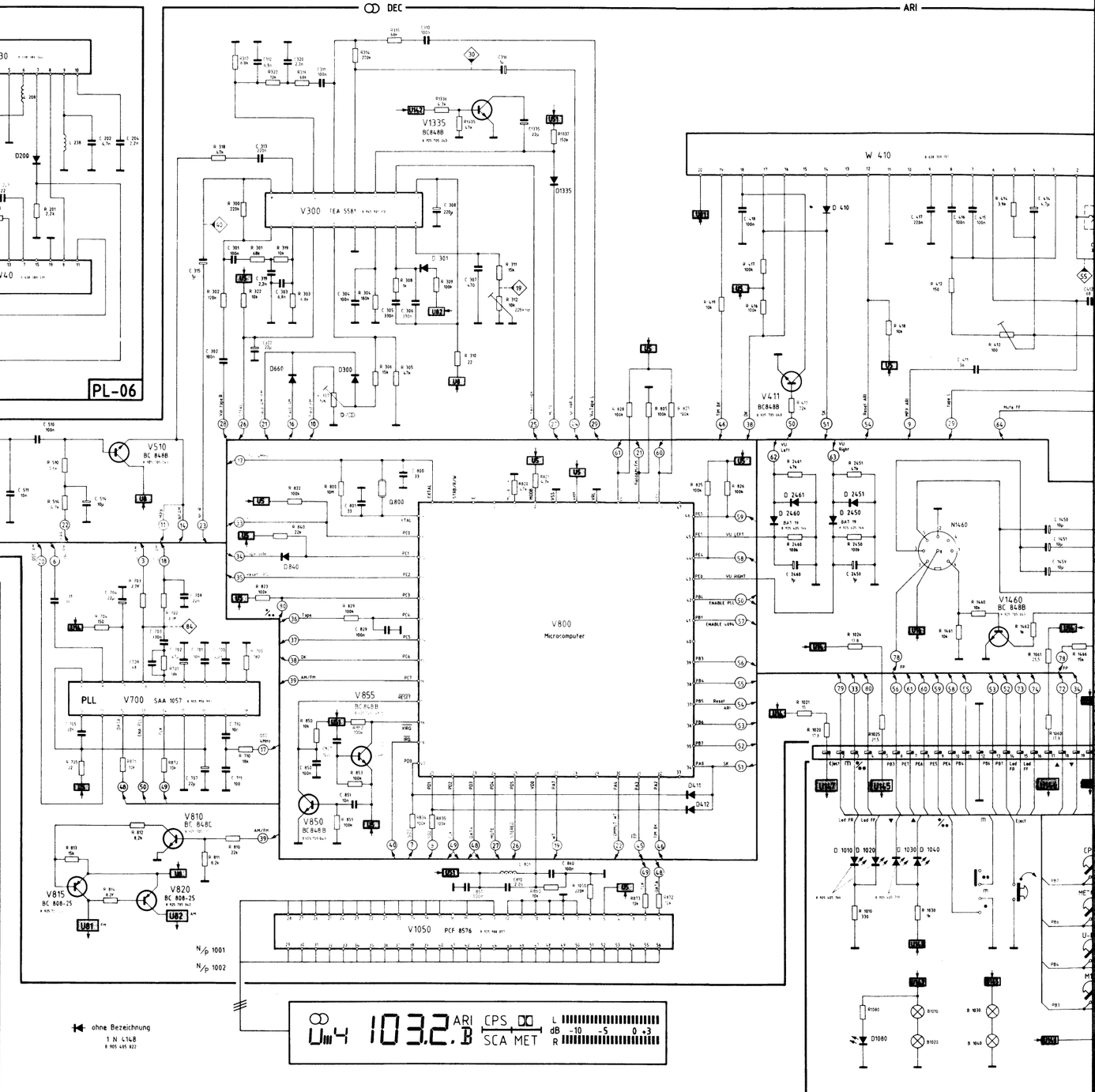

Nashville SQR 48

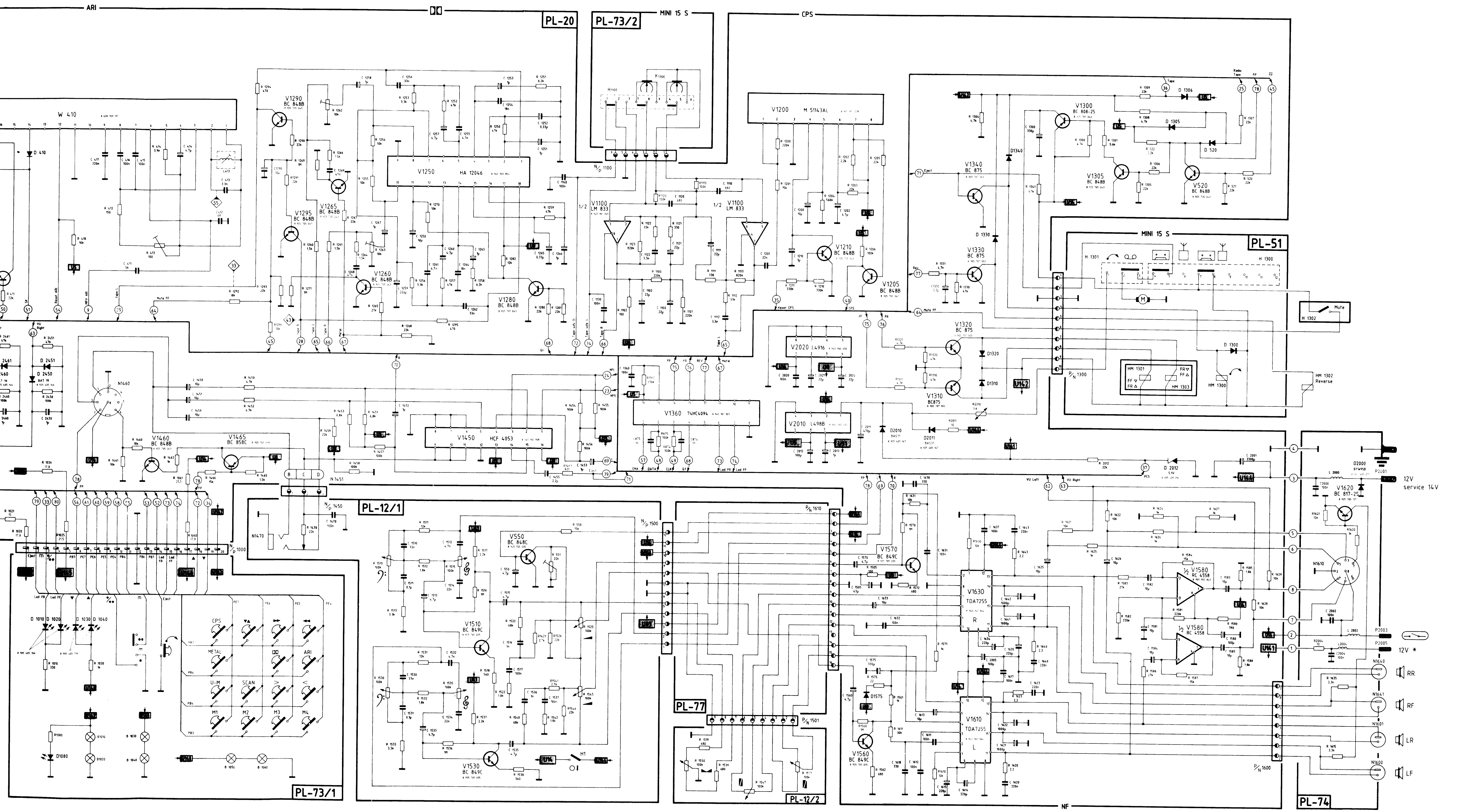

ARI
CPS
MINI 15 S
PL-20
PL-73/2
PL-51
PL-12/1
PL-77
PL-12/2
PL-73/1
PL-74
NF
W 410
V1250 HA 12046
V1200 M 51143AL
V1100 LM 833
V1300 BC 808-25
V1340 BC 875
V1330 BC 875
V1320 BC 875
V1310 BC875
V1305 BC 848B
V520 BC 848B
V1210 BC 848B
V1205 BC 848B
V1290 BC 848B
V1295 BC 848B
V1265 BC 848B
V1260 BC 848B
V1280 BC 848B
V1360 74HC4094
V1450 HCF 4053
V1460 BC 848B
V1465 BC 858C
V2020 L4916
V2010 L4988
V550 BC 848C
V1510 BC 849C
V1530 BC 849C
V1570 BC 849C
V1560 BC 849C
V1630 TDA7255
V1610 TDA7255
V1580 RC 4558
V1620 BC 817-25
D2000
12V service 14V
12V *
RR
RF
LR
LF
Mute
Reverse
CPS
METAL
ARI
U-M
SCAN
M1
M2
M3
M4

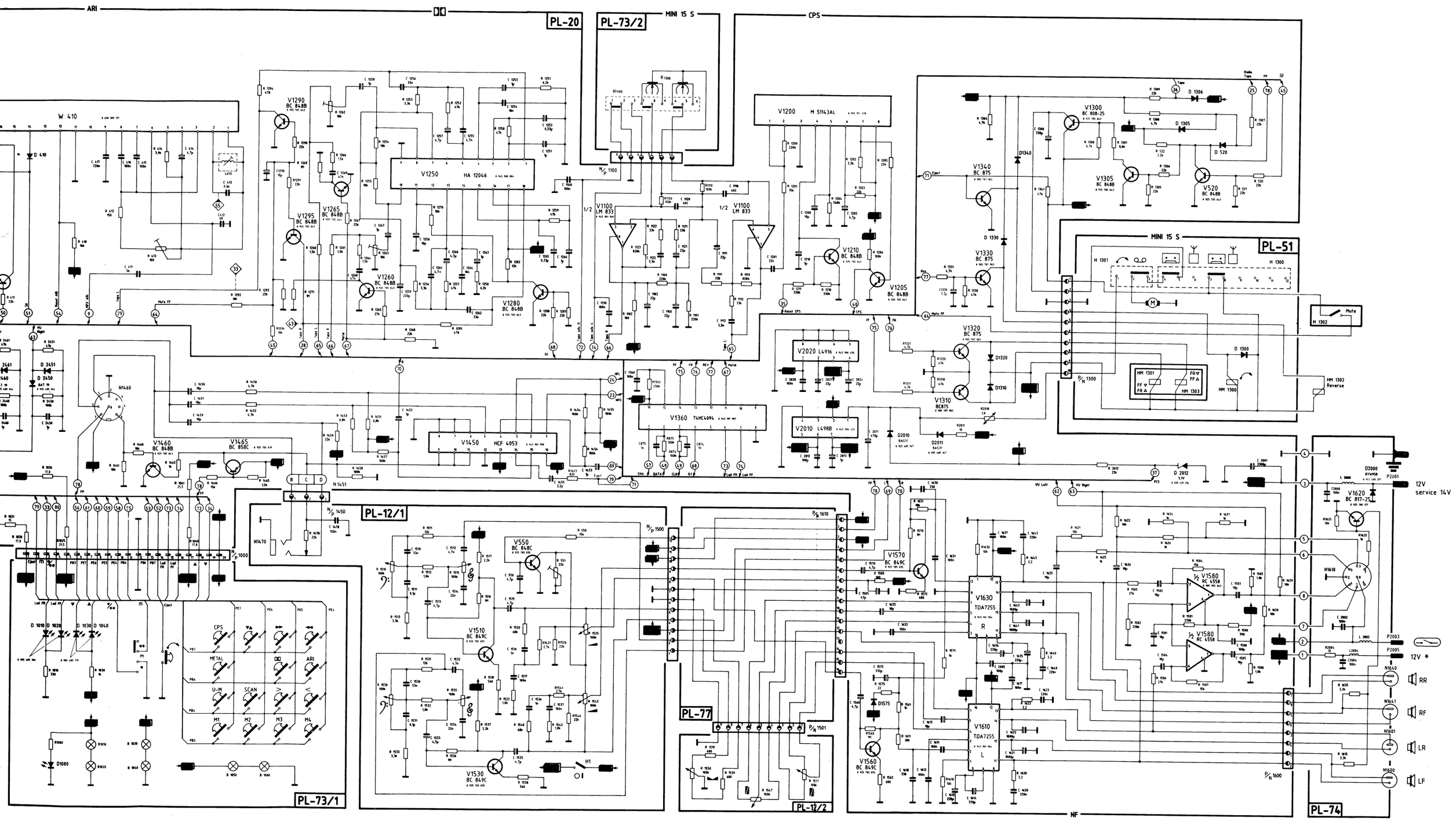
ARI
PL-20
PL-73/2
MINI 15 S
CPS
W 410
V1290 BC 848B
V1295 BC 848B
V1265 BC 848B
V1260 BC 848B
V1250 HA 12046
V1280 BC 848B
V1100 LM 833
V1200 M 51143AL
V1210 BC 848B
V1205 BC 848B
V1300 BC 808-25
V1305 BC 848B
V520 BC 848B
V1340 BC 875
V1330 BC 875
V1320 BC 875
V1310 BC875
V2020 L4916
V2010 L498B
V1360 74HC4094
V1450 HCF 4053
V1460 BC 848B
V1465 BC 858C
PL-51
PL-12/1
PL-73/1
PL-77
PL-12/2
PL-74
V550 BC 848C
V1510 BC 849C
V1530 BC 849C
V1570 BC 849C
V1560 BC 849C
V1630 TDA7255
V1610 TDA7255
V1580 RC 4558
V1620 BC 817-25
12V service 14V
12V *
RR
RF
LR
LF
NF

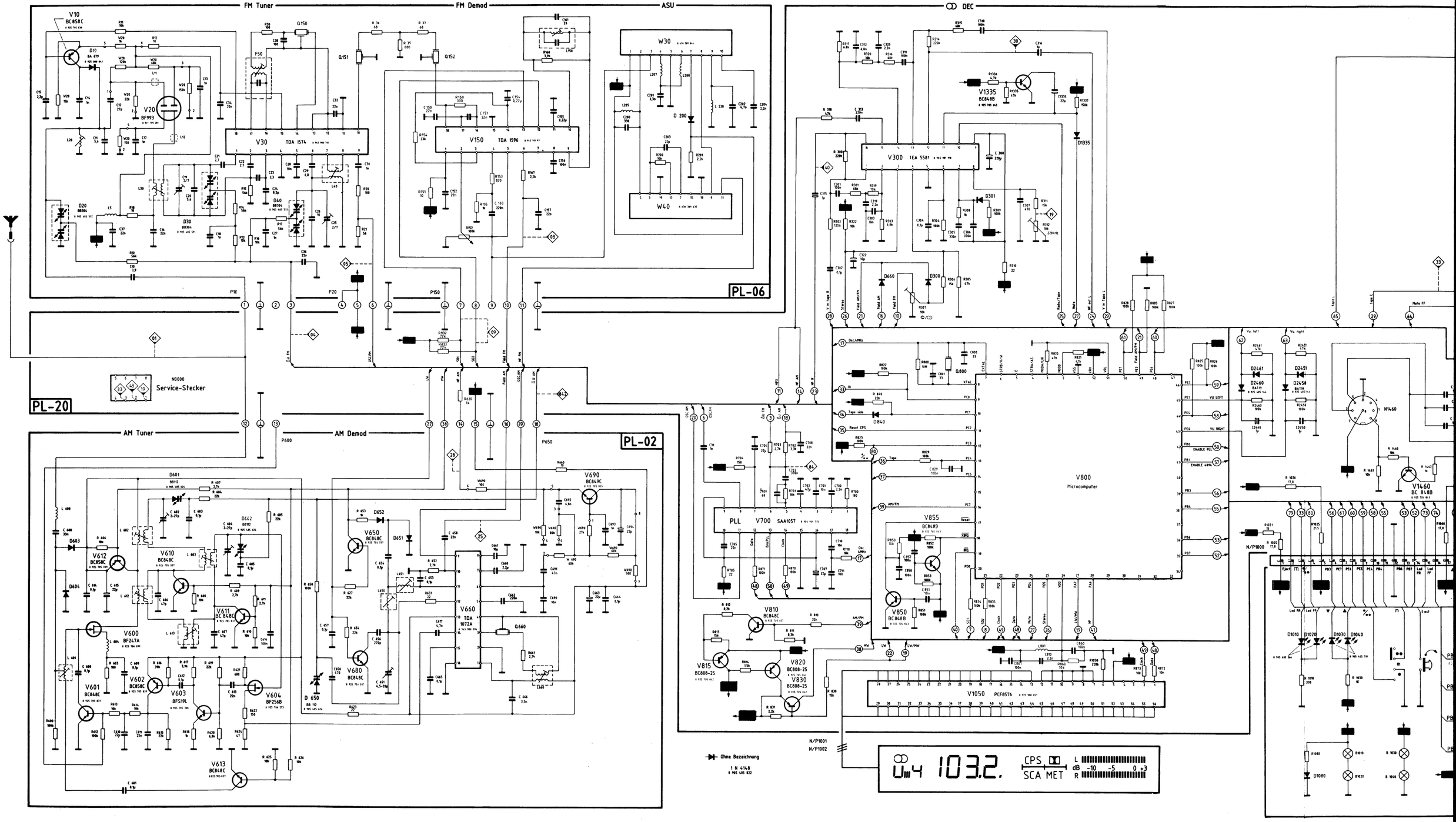

Kingston SQR 48

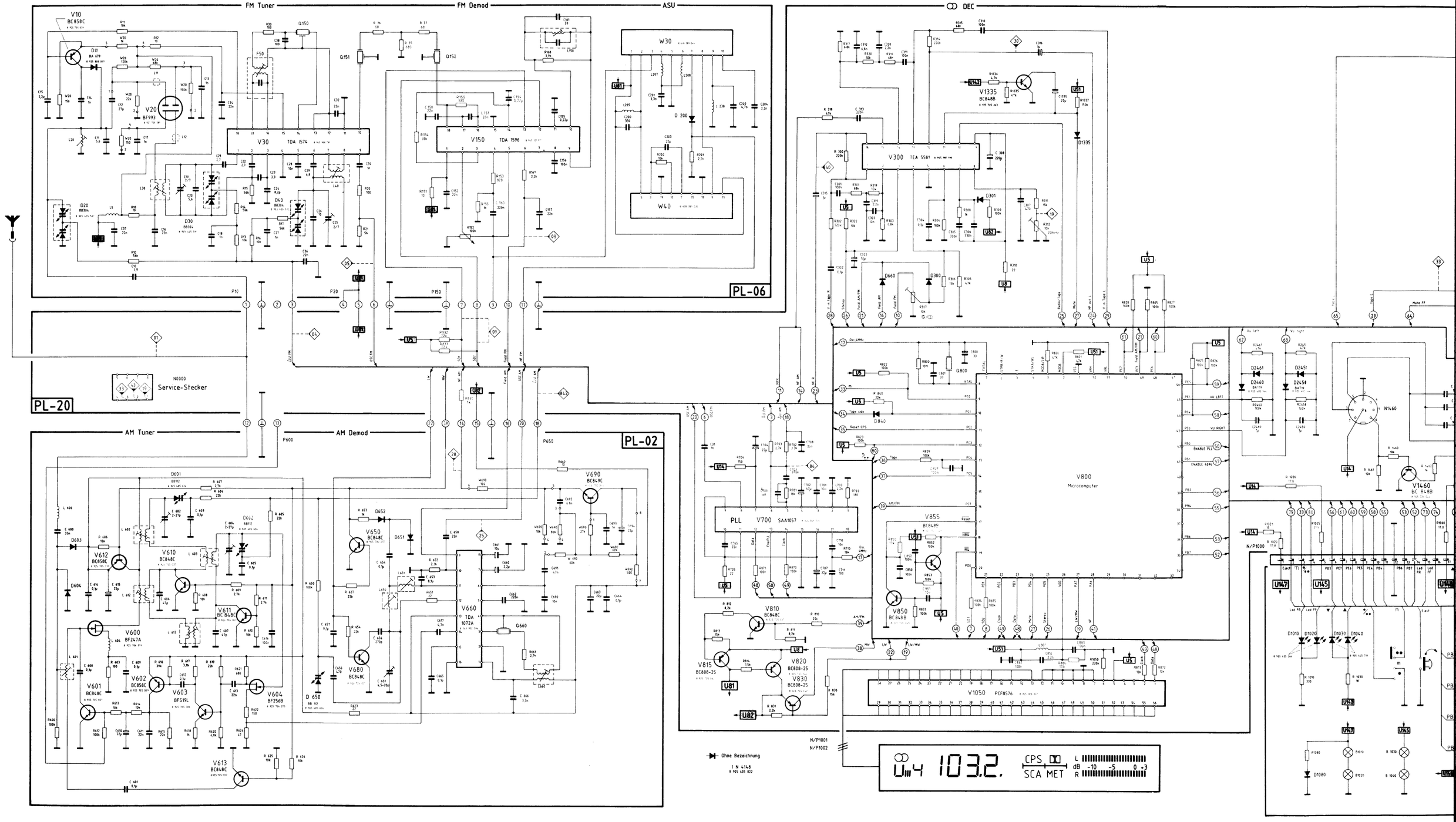

Kingston SQR 48

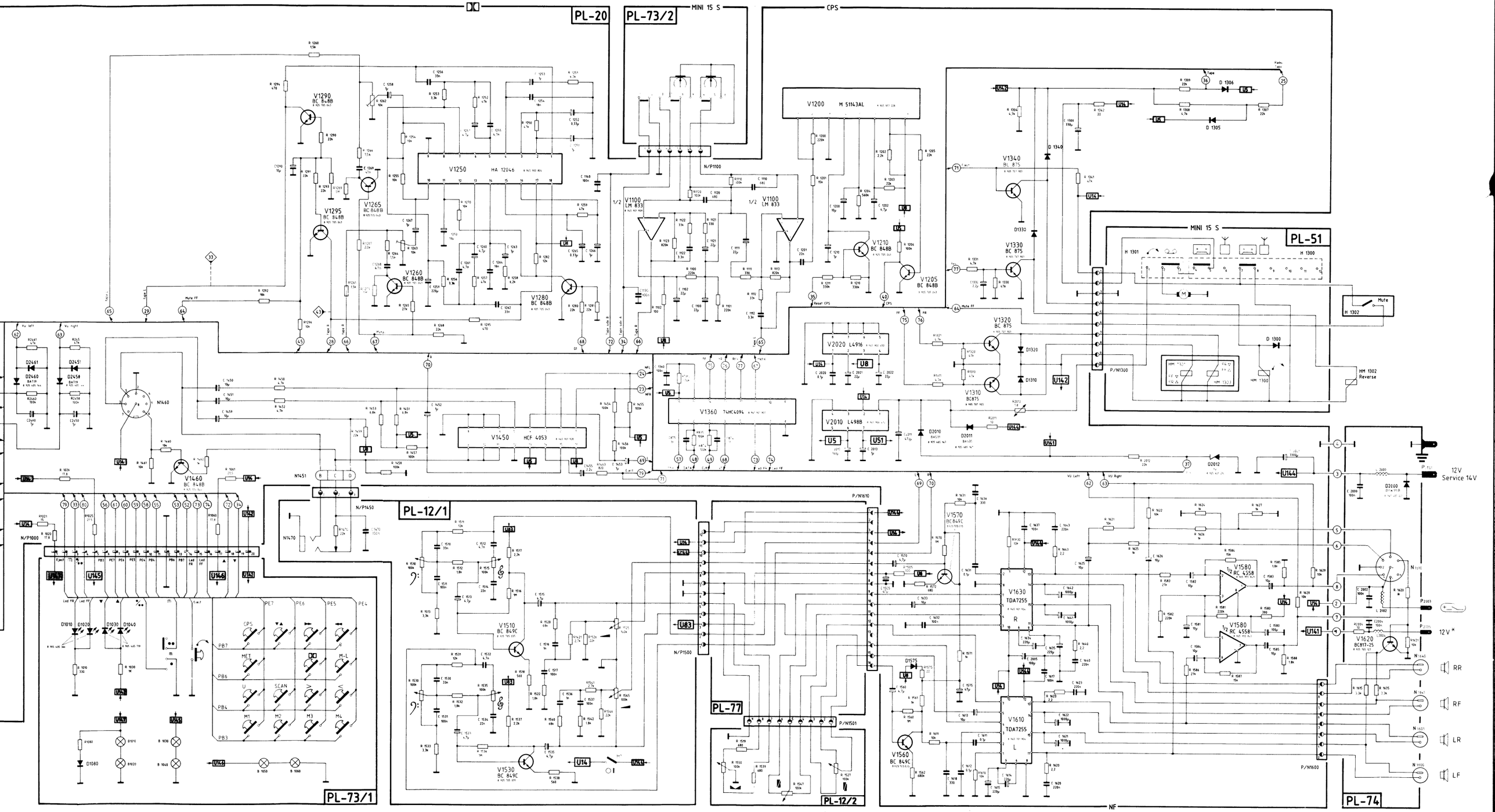

BLAUPUNKT
BOSCH Gruppe

Änderungen vorbehalten! Nachdruck – auch auszugsweise – nur mit Quellenangabe gestattet

Modifications réservées! Reproduction – aussi en abrégé – permise seulement avec indication des sources utilisées

Blaupunkt-Werke GmbH, Hildesheim
Printed in Germany by
Hagemann-Druck, Hildesheim

Modifications reserved! Reproduction – also by extract – only permitted with indication of sources used

¡Modificaciónes reservadas! Reproducción – también en parte – solamente permitida con indicación de las fuentes utilizadas

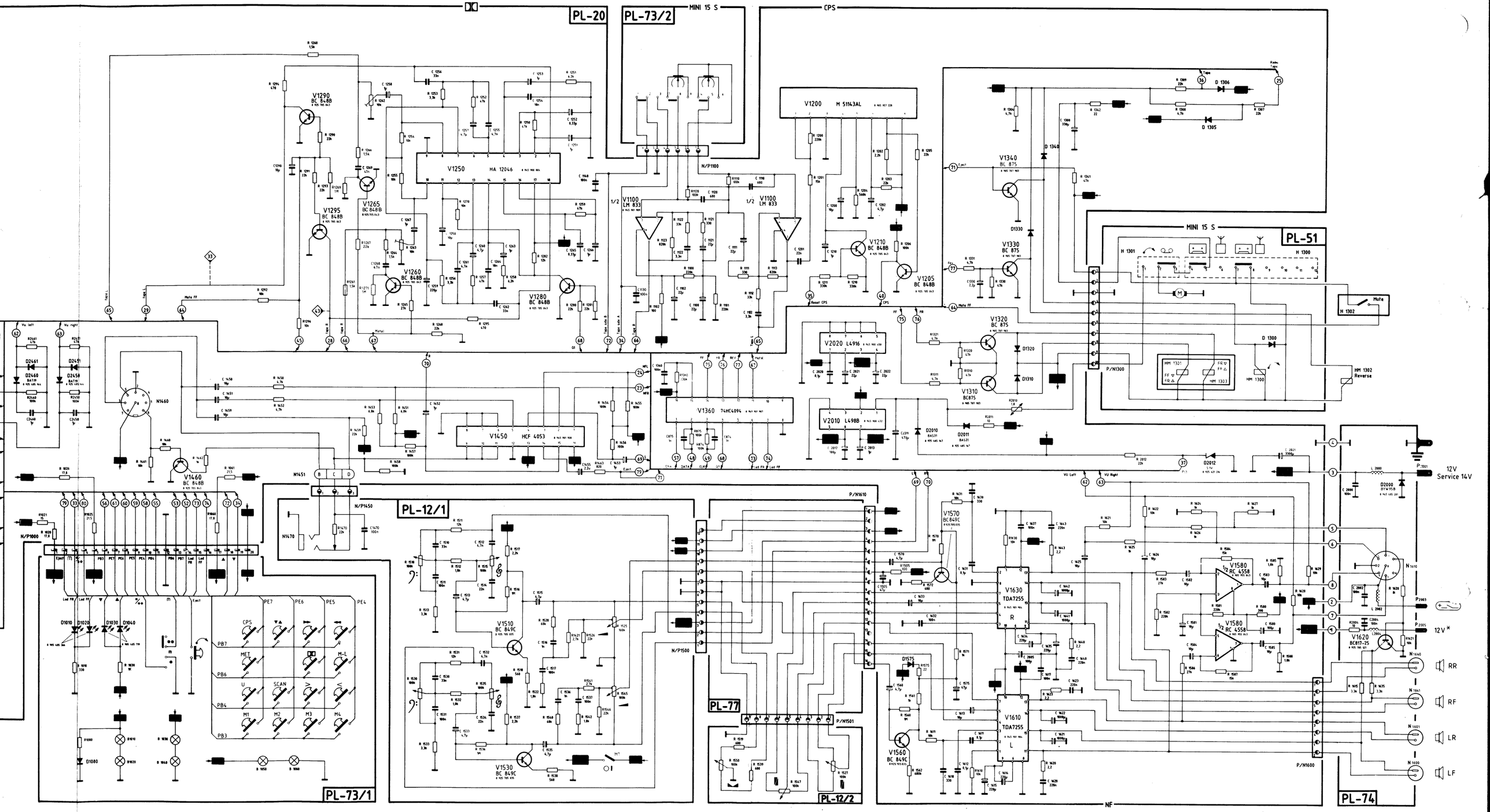

BLAUPUNKT
BOSCH Gruppe

Änderungen vorbehalten! Nachdruck – auch auszugsweise – nur mit Quellenangabe gestattet

Modifications réservées! Reproduction – aussi en abrégé – permise seulement avec indication des sources utilisées

Blaupunkt-Werke GmbH, Hildesheim
Printed in Germany by
Hagemann-Druck, Hildesheim

Modifications reserved! Reproduction – also by extract – only permitted with indication of sources used

¡Modificaciónes reservadas! Reproducción – también en parte – solamente permitida con indicación de las fuentes utilizadas

● BLAUPUNKT
BOSCH Gruppe

Memphis SQR 88
7 648 884 412

Woodstock SQR 88
7 648 890 410

Ersatzteilliste

Spare Parts List
Liste de rechanges
Lista de repuestos

Code (V 800)

Mini 15 S/CR-2
CPS

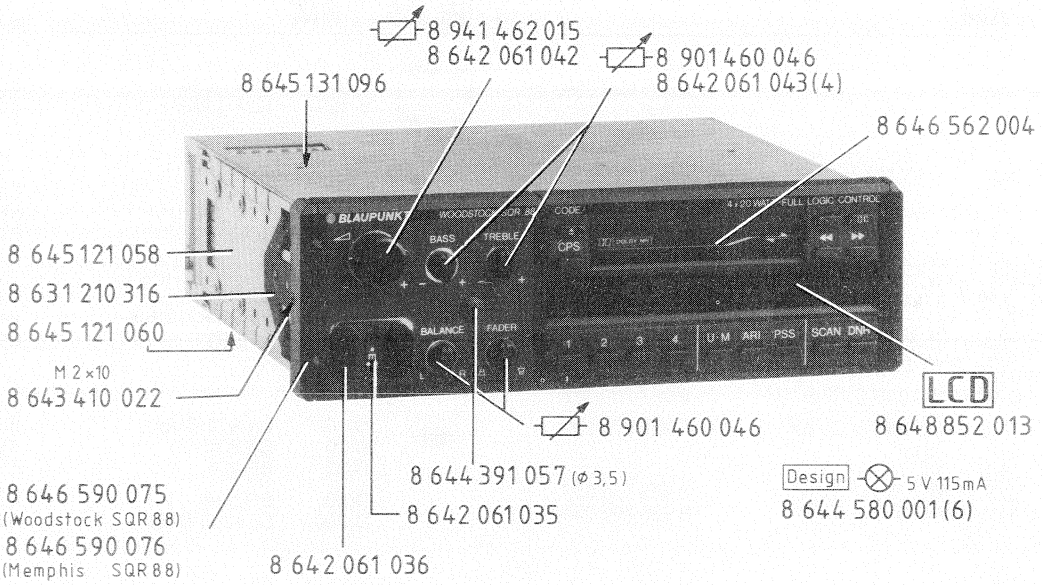

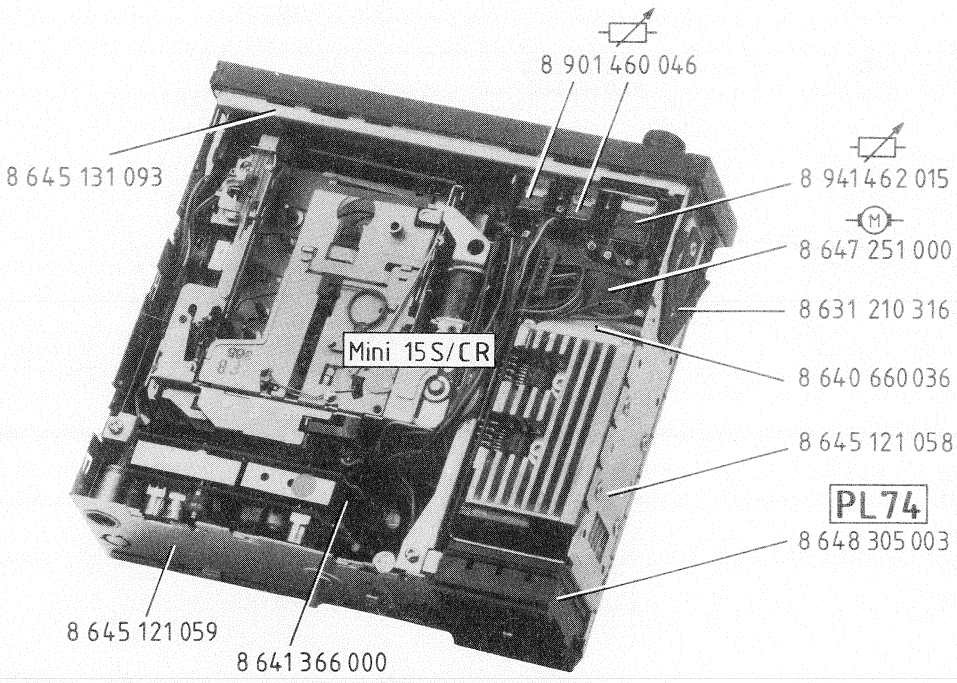

Blaupunkt-Werke GmbH Hildesheim

MC1/VKD 3D 88 340 016
3/88
Wt

Mitglied der Bosch Gruppe · Gedruckt in Deutschland bei HDR Blaupunkt · Änderungen vorbehalten.

Member of the Bosch Group · Printed in Germany by HDR Blaupunkt · Subject to alterations.

Membre du groupe Bosch · Imprimé en Allemagne par HDR Blaupunkt · Sous réserve de modifications.

Miembro del grupo Bosch · Impreso en Alemania por HDR Blaupunkt · Modificaciones reservadas.

Hinweis:

Handelsübliche Kondensatoren und Widerstände sind in der Ersatzteilliste nicht aufgeführt. Wir bitten Sie, diese Teile im Fachhandel zu beziehen.

Note:

Commercially available capacitors and resistors are not mentioned in the spare parts list. Kindly buy these parts from the specialized trade.

Nota:

Des condensateurs et résistances commerciaux ne sont pas inclus dans la liste des pièces détachées. Veuillez acheter ces pièces chez votre spécialiste.

Nota:

No se indican en la lista de piezas de repuesto los condensadores y resistores de uso comercial. Les rogamos comprar esas piezas en el comercio especializado.

Batteriekabel (10 A)	Plus cable with fuse	Câble positif avec fusible	Cable positivo con fusible	8 644 491 007
Kappe (3,5 ∅)	Kap	Capuchon	Caperuza	8 646 560 135
Distanzrahmen (PL 73-1)	Frame	Cadre	Marco	8 640 660 037
Drehfeder	Torsion spring	Ressort de torsion	Resorte de torsión	8 644 650 001
Halter (PL 02/PL 06)	Support	Support	Soporte	8 641 366 000
Kopfhörer-Adapter (3,5-6,3 ∅)	Headphone adaptor	Adapteur de casque	Adaptador para casco	8 619 399 702
Antennen-Adapter	Antenna adaptor	Adapteur d'antenne	Adaptador para antena	8 908 603 222

PL 02 AM

Hybrid	W 690			8 905 920 254
	V 660	TDA 1072		8 945 900 394
	V 600	BF 247 A		8 905 706 099
	V 601	BC 848 C Chip		8 925 705 037
	V 602	BC 858 C Chip		8 925 705 039
	V 603	BFS 19 L		8 925 705 306
	V 604	BF 256 B		8 905 706 273
	V 610, 611	BC 848 C Chip		8 925 705 037
	V 612	BC 858 C Chip		8 925 705 039
	V 613, 650, 680	BC 848 C Chip		8 925 705 037
	V 690	BC 849 C Chip		8 925 705 035
	Q 660	456 kHz		8 946 193 088
	C 602, 604	2-27 pF		8 903 912 002
	C 651	4,5-20 pF		8 903 913 001
	D 601, 602	BB 112		8 905 405 624
	D 603, 604	LL 4148 Chip		8 925 800 029
	D 650	BB 112		8 905 405 624
	D 651, 652	LL 4148 Chip		8 925 800 029
	L 600			8 928 411 008
	L 601			8 948 412 053
	L 602			8 948 415 054
	L 603			8 948 412 053
	L 604			8 928 411 008
	L 612, 613			8 948 412 027
	L 650			8 948 415 020
	L 651			8 948 412 028
	L 660			8 948 413 001
	C 610, 615	22 µ	16 V	8 903 490 134
	C 660	2,2 µ	50 V	8 903 490 109
	C 663, 694	22 µ	16 V	8 903 490 134
	C 661	10 µ	50 V	8 903 490 114

PL 06 FM

	V 30	TDA 1574		8 945 900 781
	V 150	TDA 1596		8 945 901 911
Hybrid	W 20			8 905 920 292
	W 30	ASU		8 638 389 044
	W 40	ASU		8 638 389 046
	V 10	BC 858 C Chip		8 925 705 039
	V 20	BF 993		8 925 705 281
	D 10	BA 679 Chip		8 925 800 041
	D 20	BB 304		8 905 405 592
	D 30	BB 304		8 905 405 591
	D 40	BB 304		8 905 405 590
	D 200	LL 4148 Chip		8 925 800 029
	Q 150			8 946 193 189
	Q 151, 152			8 946 193 190
	R 152	100 kΩ		8 941 500 272
	C 19, 25	2-7 pF		8 903 910 200
	F 50			8 948 417 004
	L 5			8 928 411 008
	L 11, 12			8 958 411 000
	L 20			8 948 419 022
	L 30			8 948 419 015
	L 40			8 948 419 021
	L 150			8 948 417 006
	L 205, 207, 208			8 948 419 015
	L 238			8 948 411 042
	C 15	2 µ	50 V	8 903 490 109

PL 12-1

V 550	BC 848 C Chip			8 925 705 037
V 1510, 1530	BC 849 C Chip			8 925 705 035
R 551	22 kΩ			8 941 500 271
C 550. 1513, 1515, 1533, 1535		4,7 µ	35 V	8 903 490 112
C 1565		100 µ	10 V	8 903 490 144
C 1566		10 µ	16 V	8 903 490 325

PL 12-2

V 1560, 1570	BC 849 C Chip			8 925 705 035
C 1561, 1571		4,7 µ	35 V	8 903 490 112
R 1519, 1539	680 Ω Chip			8 950 200 682

PL 14

V 1610, 1620, 1630, 1640	TDA 7241			8 945 901 905
V 2050	BC 817-25			8 925 705 127
R 1600	10 NTC			8 941 300 138
L 2000				8 908 411 044
L 2001				8 674 220 037
C 1610		1 µ	50 V	8 903 490 107
C 1613		10 µ	16 V	8 903 490 325
C 1614		47 µ	10 V	8 903 470 147
C 1620		1 µ	50 V	8 903 490 107
C 1623		10 µ	16 V	8 903 490 325
C 1624		47 µ	10 V	8 903 470 147
C 1630		1 µ	50 V	8 903 490 107
C 1633		10 µ	16 V	8 903 490 325
C 1634		47 µ	10 V	8 903 421 207
C 1640		1 µ	50 V	8 903 490 107
C 1643		10 µ	16 V	8 903 490 325
C 1644		47 µ	10 V	8 903 470 147
C 2020, 2040		2200 µ	16 V	8 903 490 150

PL 73-1

Lampenfassung (6) Lamp socket Douille de lampe Poerta-lámparas	8 908 533 133
Schalter (16) Switch Interrupteur Interruptor	8 648 840 008
Schiebeschalter (16) Slider Commutateur glissant Conmutador deslizante	8 908 033 184
Halteschiene Supporting rail Guide de retune Riel de soporte	8 631 290 318
Folienleiterbahn Foil PC Voi conductrice e feuille Via conductriz a lámina	8 648 811 012

D 1010, 1020	LED			1 149 992 122
D 1030, 1040	LED			8 945 405 279
D 1060, 70, 80				8 945 405 280
R 1010		330 Ohm		8 950 202 332
R 1030		1k Ohm		8 950 200 103
R 1070		390 Ohm		8 950 202 392
R 1080		470 Ohm		8 950 200 472

PL 74

D 2000	BYW 95 B			8 945 405 201
L 2004				8 674 220 037
L 2002				8 674 220 037
R 1617, 1618, 1627, 1628, 1637, 1638, 1647, 1648	220 Ω Chip			8 950 220 134
R 2004		10 Ohm		8 950 200 101
C 1617, 1627, 1637, 1647		22 µ	16 V	8 903 490 134
C 2004		0,1 µ		8 952 110 503

PL 75

V 1450	HEF 4053			8 925 900 095
V 1460	BC 848 B Chip			8 925 705 043
V 1465	BC 848 C Chip			8 925 705 039
C 1450, 1451		10 µ	16 V	8 903 490 114
C 1452, 1453		1 µ	50 V	8 903 490 107
C 1455		2,2 µ	50 V	8 903 490 109

PL 20

W 410	ARI		8 638 309 137
W 820			8 905 920 260
V 300	TEA 5581		8 945 901 910
V 700	SAA 1057		8 905 956 993
V 800	CODE		Woodstock SQR 88
V 800	CODE		Memphis SQR 88

V 1050	PCF 8576	8 925 900 057
V 1100	LM 833	8 945 901 909
V 1200	M 51143	8 905 957 228
V 1250	HA 12091	8 925 900 018
V 1360	74 HC 4094	8 945 901 907
V 2010	L 498	8 945 900 432
V 2020	L 4916	8 945 900 450
V 2400	LM 1894	8 945 900 186
V 330, 340, 510, 520		

V 411	BC 848 B Chip	8 925 705 043
V 810	BC 848 C Chip	8 925 705 037
V 815, 820, 830	BC 808-25 Chip	8 925 705 042
V 850, 1205, 1210, 1280, 1285, 1290, 1295		
V 855	BC 848 B Chip	8 925 705 043
V 880, 1613,	BC 858-C	8 925 705 039
V 1300	BC 808-25 Chip	8 925 705 042
V 1305	BC 848 B Chip	8 925 705 043
V 1310, 1320, 1340	BC 875	8 905 707 903
V 1615, 1625		
V 1624	BC 848 B Chip	8 925 705 043

D 880	5,1 V	8 925 810 003
D 0000	LL 4148 Chip	8 925 800 029
D 2012	5,1 V	8 925 810 003
D 2010,11	BAS 31	8 925 405 147

Q 800	4 MHz	8 946 193 171

R 307, 312	10 kΩ	8 941 500 072
R 413	100 Ω	8 901 510 433
R 1270, 1271	10 kΩ	8 941 500 072

R 2010	1,8 Ω	8 921 351 002

L 413		8 948 412 026
L 801		8 928 411 508
L 1250		8 928 411 010
L 1251		8 928 411 010
L 1253, L 1254		8 948 411 041
L 2410		8 908 412 002

C 308	330	µ	16	V	8 903 498 001
C 313	0,22	µ	50	V	8 903 490 103
C 315, 316	1	µ	50	V	8 903 490 107
C 350, 414	4,7	µ	35	V	8 903 490 112
C 702	47	µ	10	V	8 903 470 147
C 704, 707, 1100, 1102, 1111, 1121	22	µ	16	V	8 903 490 147
C 1200	10	µ	16	V	8 903 490 121
C 1202	4,7	µ	35	V	8 903 490 112
C 1210	1	µ	50	V	8 903 490 107
C 1250	330	µ	16	V	8 903 498 001
C 1251	220	µ	6,3	V	8 903 490 137
C 1252	0,33	µ	50	V	8 903 490 104
C 1253, 1254	4,7	µ	35	V	8 903 490 112
C 1257	1	µ	50	V	8 903 490 107
C 1259	0,68	µ	50	V	8 903 230 012
C 1260	2,2	µ	50	V	8 903 490 109
C 1264	0,68	µ	50	V	8 903 230 012

C 1265, 1266	2,2	µ	50	V	8 903 490 109
C 1267	0,68	µ	50	V	8 903 230 012
C 1271	2,2	µ	50	V	8 903 490 109
C 1272	0,68	µ	50	V	8 903 230 012
C 1274	1	µ	50	V	8 903 490 107
C 1277	0,68	µ	50	V	8 903 230 012
C 1278	0,33	µ	50	V	8 903 490 104
C 1300	330	µ	16	V	8 903 498 001
C 1459	10	µ	16	V	8 903 490 121
C 2011	470	µ	16	V	8 903 490 198
C 1614	220	µ	10	V	8 903 490 137
C 1615	220	µ	10	V	8 903 490 137
C 1621	1000	µ	16	V	8 903 490 141
C 1622	1000	µ	16	V	8 903 490 141
C 1625	10	µ	16	V	8 903 490 114
C 1626	10	µ	16	V	8 903 490 114
C 1633	10	µ	16	V	8 903 490 114
C 1641	1000	µ	16	V	8 903 490 141
C 1642	1000	µ	16	V	8 903 490 141
C 2012	100	µ	10	V	8 903 490 144
C 2013	1	µ	50	V	8 903 490 107
C 2021, 2022	22	µ	16	V	8 903 490 134
C 2404, 2413, 2414	1	µ	50	V	8 903 490 107
C 2417	100	µ	6,3	V	8 903 490 144

R 1020	17,8 Ohm	8 920 343 063
R 1021	15 Ohm	8 900 317 151
R 1025	21,5 Ohm	8 920 343 067
R 1026	17,8 Ohm	8 920 343 063
R 1060	21,5 Ohm	8 920 343 067
R 1061	17,8 Ohm	8 920 343 063

PL 02

C 600	33 n	8 952 133 402
C 601,		
C 603,		
C 604,		
C 605	0,1 uF	8 952 110 503
C 606,		
C 607	47 p	8 952 147 101
C 609	0,1 uF	8 952 110 503
C 608	0,1 uF	8 952 110 503
C 611	22 n	8 952 122 402
C 612	0,1 uF	8 952 110 503
C 613	22 n	8 952 122 402
C 614,		
C 616	0,1 uF	8 952 110 503
C 617	4,7n	8 952 147 304
C 652	8,2 p	8 952 182 001
C 653,		
C 654,		
C 657	0,1 uF	8 952 110 503
C 658	22 n	8 952 122 402
C 664,		
C 665	0,1 uF	8 952 110 503
C 690	10 n	8 952 110 401
C 691	47 n	8 952 147 401
C 692	6,8 n	8 952 168 301
C 693	1 n	8 952 110 305

R 601	0 OHM	8 950 200 000
R 600	100 K	8 950 200 105
R 603	100 OHM	8 950 200 102
R 604,		
R 605	22 K	8 950 200 224
R 606	10 K	8 950 200 104
R 607	2,7 K	8 950 200 273
R 608	10 K	8 950 200 104
R 609	2,7 K	8 950 200 273
R 610	10 K	8 950 200 104
R 611	2,7 K	8 950 200 273
R 612	100 K	8 950 200 105
R 613,		
R 614	10 K	8 950 200 104
R 615	22 K	8 950 200 224
R 616	39 K	8 950 200 394
R 617	3,9 K	8 950 200 393
R 618	1 K	8 950 200 103
R 619	22 K	8 950 200 224
R 620	6,8 K	8 950 200 683
R 621	680 OHM	8 950 200 682
R 622	150 OHM	8 950 200 152
R 623	22 OHM	8 950 200 221
R 624	47 OHM	8 950 200 471
R 625,		
R 626	10 K	8 950 200 104
R 627	22 K	8 950 200 224
R 650	100 K	8 950 200 105
R 651	22 OHM	8 950 200 221
R 652	2,2 K	8 950 200 223
R 653	1 K	8 950 200 103
R 654	22 K	8 950 200 224
R 660	10 OHM	8 950 200 101
R 661	2,7 K	8 950 200 273

PL 06

C 10	3,9 p	8 952 139 001
C 11	5,6 p	8 952 156 002
C 12	27 p	8 952 127 102
C 13,		
C 14	1 n	8 952 110 305
C 16	22 n	8 952 122 402
C 17,		
C 18	1 n	8 952 110 305
C 20	5,6 p	8 952 156 002
C 21,		
C 22	2,7 p	8 952 127 001
C 23	3,3 p	8 952 133 001
C 24	8,2 p	8 952 182 001
C 26	10 p	8 952 110 101
C 27	1 n	8 952 110 305
C 28	10 n	8 952 110 401
C 29	6,8 p	8 952 168 002
C 30	1 n	8 952 110 305
C 32,		
C 34,		
C 36,		
C 37	22 n	8 952 122 402
C 38	100 pF	8 952 110 206
C 151,		
C 152	22 n	8 952 122 402
C 154,		
C 155,		
C 156	0,1 uF	8 952 110 503
C 157	22 n	8 952 122 402
C 160	0,22 uF	8 952 122 501
C 161	33 p	8 952 133 101
C 200	330 p	8 952 133 201
C 201	3,3 n	8 952 133 301
C 202	2,2 p	8 952 122 001
C 203	33 p	8 952 133 101
C 204	2,2 n	8 952 122 301

R 10	56 K	8 950 200 564
R 11	10 K	8 950 200 104
R 12	10 OHM	8 950 200 101
R 13	10 K	8 950 200 104
R 14,		
R 15	56 K	8 950 200 564
R 17	56 K	8 950 200 564
R 18	10 OHM	8 950 200 101
R 20	100 OHM	8 950 200 102
R 21	56 OHM	8 950 200 561
R 30	100 OHM	8 950 200 102
R 35	680 OHM	8 950 200 682
R 36,		
R 37	68 OHM	8 950 200 681
R 150	330 OHM	8 950 202 332
R 151	10 OHM	8 950 200 101
R 153	820 OHM	8 950 200 822
R 154	33K	8 950 200 334
R 155	1 K	8 950 200 103
R 167	2,2 K	8 950 200 223
R 168	3,9 K	8 950 200 393
R 200		
R 201	2,2 K	8 950 200 223

PL 12-1

C 1470	0,1 uF	8 952 110 503
C 1510	33 n	8 952 133 402
C 1511	0,1 uF	8 952 110 503
C 1512	4,7n	8 952 147 304
C 1514	22 n	8 952 122 402
C 1516	1 n	8 952 110 305
C 1517	0,1 uF	8 952 110 503
C 1530	33 n	8 952 133 402
C 1531	0,1 uF	8 952 110 503
C 1532	4,7n	8 952 147 304
C 1534	22 n	8 952 122 402
C 1536	1 n	8 952 110 305
C 1537	0,1 uF	8 952 110 503

R 551	0 OHM	8 950 200 000
R 550	15 K	8 950 200 154
R 1470	22 K	8 950 200 224
R 1511	12 K	8 950 200 124
R 1512	1,8 k	8 950 200 183
R 1513	3,3 K	8 950 200 333
R 1516	1 M	8 950 200 106
R 1517	2,2 K	8 950 200 223
R 1518	560 OHM	8 950 200 562
R 1520	68K	8 950 200 684
R 1521	2,7 K	8 950 200 273
R 1522	1,8K	8 950 200 183
R 1526	22 K	8 950 200 224
R 1526/88	15 K	8 950 200 154
R 1531	12 K	8 950 200 124
R 1532	1,8K	8 950 200 183
R 1533	3,3 K	8 950 200 333
R 1536	1 M	8 950 200 106
R 1537	2,2 K	8 950 200 223
R 1538	560 OHM	8 950 200 562
R 1540	68K	8 950 200 684
R 1541	2,7 K	8 950 200 273
R 1542	1,8 k	8 950 200 183
R 1546	22 K	8 950 200 224
R 1546/88	15 K	8 950 200 154

PL 12-2

C 1560	0,22 uF	8 952 122 501
R 1519	680 OHM	8 950 200 682
R 1523,		
R 1524	10 K	8 950 200 104
R 1539	680 OHM	8 950 200 682
R 1543		
R 1544	10 K	8 950 200 104
R 1560	330 OHM	8 950 202 332
R 1561	2,2 K	8 950 200 223
R 1562	1 M	8 950 200 106
R 1565	10 K	8 950 200 104
R 1570	330 OHM	8 950 202 332
R 1571	2,2 K	8 950 200 223
R 1572	1 M	8 950 200 106

PL 14

C 1631	0,1 uF	8 952 110 503
C 1632	47 p	8 952 147 101
C 1641	0,1 uF	8 952 110 503
C 1642	47 p	8 952 147 101
C 2000	0,1 uF	8 952 110 503
C 2001,		
C 2451,		
C 2460,		
C 2461,		
C 2500	0,1 uF	8 952 110 503
D 2450	BAT 19	8 925 405 144
D 2451	LL 4148	8 925 800 034
D 2460	BAT 19	8 925 405 144
D 2461	LL 4148	8 925 800 034
R 1610	1 OHM	8 950 200 100
R 1611	4,7 OHM	8 950 200 470
R 1612	10 K	8 950 200 104
R 1619	22 K	8 950 200 224
R 1620	1 OHM	8 950 200 100
R 1621	10 K	8 950 200 104
R 1622	10 K	8 950 200 104
R 1629	22 K	8 950 200 224
R 1630	1 OHM	8 950 200 100
R 1631	4,7 OHM	8 950 200 470
R 1632	10 K	8 950 200 104
R 1640	1 OHM	8 950 200 100
R 1641	4,7 OHM	8 950 200 470
R 1642	10 K	8 950 200 104
R 2450	820 k	8 950 200 825
R 2451	220 K	8 950 200 225
R 2460	820 k	8 950 200 825
R 2461	220 K	8 950 200 225
R 2500	4,7 K	8 950 200 473
R 2501	47 K	8 950 200 474
R 2502	0 OHM	8 950 200 000

1	CHASSIS GENIETET	CHASSIS ASS Y	CHASSIS RIVETE	CHASIS REMACHADO	8 628 800 409
2	MOTOR	MOTOR	MOTEUR	MOTOR	8 627 205 760
3	ZAHNRAD	MAIN GEAR	ROUE DENTEE	RUEDA DENTADA	8 626 300 429
5	HEBEL	CHANGE PLATE	LEVIER	PALANCA	8 621 901 559
6	SPURSCHALTFEDER	HEAD SWITCH SPRING	RESSORT	MUELLE	8 624 600 655
7	PLATTE	MAIN PLATE	PLAQUE	PLACA	8 621 901 560
8	GA ROLLE	PINCH ROLLER ARM F	GALET PRESSEUR	RODILLO DE PRESION	8 626 600 437
9	ARM	TRIGG STOP ARM	BRAS	BRAZO	8 621 901 626
10	HEBEL	FF REW LOCK PLATE	LEVIER	PALANCA	8 621 901 655
11	FEDER	FF REW LOCK SPRING	RESSORT	MUELLE	8 624 600 679
12	HEBEL	FF REW RELEASE PLATE	LEVIER	PALANCA	8 621 901 630
13	FEDER	FF REW PLATE SPRING	RESSORT	MUELLE	8 624 600 803
14	ROLLE	CENTER PULLEY	POULIE	ROLLO	8 626 600 **440**
15	FEDER	CONTROL SPRING	RESSORT	MUELLE	8 624 600 **835**
16	SCHRAUBE	SCREW	VIS	TORNILLO	8 623 400 143
17	MAGNET HM1301,HM1303	COIL HM1301,HM1303	AIMANT DE REVERSE	IMAN RESERVA	8 627 601 415
18	KERN	CORE	NOYAU	NUCLEO	8 621 005 126
19	WINKEL	PLUNGER BRACKET	EQUERRE	ESCUADRA	8 621 901 564
20	SCHALTER	SWITCH			8 908 003 431
21	FEDER	SPRING	INTERRUPTEUR	INTERRUPTOR	8 624 600 836
22	SCHIEBER	SLIDE PLATE	GLISSEUR	CORREDERA	8 621 901 565
23	HEBEL	FF REW ACTUATOR	LEVIER	PALANCA	8 621 901 566
24	FEDER	ACTUATOR SPING	RESSORT	MUELLE	8 624 600 660
25	GA ROLLE	PINCH ROLLER ARM	GALET PRESSEUR	RODILLO DE PRESION	8 621 901 631
26	ARM	PULL PLATE	BRAS	BRAZO	8 621 901 633
27	SCHIEBER	TAKE UP ACTUATOR	GLISSEUR	CORREDERA	8 621 901 568
28	SCHIEBER	TAKE UP PUSH PLATE	GLISSEUR	CORREDERA	8 621 901 569
29	ROLLE	HEAD ROLLER	POULIE	ROLLO	8 626 600 438
30	HEBEL	HEAD PANEL	LEVIER	PALANCA	8 621 300 121
31	BANDFUEHRUNG	TAPE GUIDE	GUIDAGE DE BANDE	GUIA DE CINTA	8 622 306 109
32	KOPFFEDER	HEAD SPRING	RESSORT DE TETE	MUELLE DE CABEZA	8 621 200 112
33	WIEDERGABEKOPF K1300	HEAD K1300	TETE DE LECTURE	CABEZA DE REPRODUCCION	8 627 609 506
34	STEUERPLATTE	PINCH ROLLER ACTUATOR	PLAQUE DE COMMANDE	PLACA DE MANDO	8 621 901 570
35	FEDER	SPRING	RESSORT	MUELLE	8 624 600 624
36	FEDER	PANEL SPRING	RESSORT	MUELLE	8 624 600 661
37	SCHWUNGRAD	FLYWHEEL CAPSTAN	VOLANT D INERTIE	VOLANTE DE IMPULSION	8 626 600 430
39	ANTRIEBSRIEMEN	MAIN BELT	COURROIE D ENTRAINEMENT	CORREA MOTRIZ	8 624 700 410
40	TRAEGERPLATTE	MAIN GEAR PLATE	PLAQE DE SUPPORT	PLACA DE SOPORTE	8 621 005 111
41	SV PLATTE	FF GEAR PLATE	PLAQUE AR	PLACA AR	8 621 901 584
42	SR PLATTE	REW GEAR PLATE	PLAQUE RR	PLACA RR	8 621 901 585
43	FEDER	SPRING	RESSORT	MUELLE	8 624 600 662
44	ZAHNRAD	FF GEAR	ROUE DENTEE	RUEDA DENTADA	8 626 300 405
45	PLATTE	PLATE	PLAQUE	PLACA	8 622 306 113
46	PLATTE	PLATE	PLAQUE	PLACA	8 622 306 111
47	FUEHLER	END SENSOR PUSH	PALPEUR	PALPADOR	8 623 002 005
48	SV PLATTE	TAKE UP GEAR PLATE	PLAQUE AR	PLACA AR	8 621 901 586
49	SR PLATTE	TAKE UP GEAR PLATE	PLAQUE RR	PLACA RR	8 621 901 587
50	FEDER	SPRING	RESSORT	MUELLE	8 624 600 663
51	ZAHNRAD	GEAR	ROUE DENTEE	RUEDA DENTADA	8 626 300 406
52	ZAHNRAD	GEAR	ROUE DENTEE	RUEDA DENTADA	8 626 300 425
53	ZAHNRAD	CLUTCH ASS Y	ROUE DENTEE	RUEDA DENTADA	8 626 600 441
54	SCHEIBE	DEVICE GEAR	RONDELLE	ARANDELA	8 626 300 408
55	SCHEIBE	DEVICE GEAR	RONDELLE	ARANDELA	8 626 300 409
56	ZAHNRAD	ARM GEAR	ROUE DENTEE	RUEDA DENTADA	8 626 300 410
57	FEDER	SPRING	PLAQUE	PLACA	8 624 600 837
58	ARM	END SENSING PLATE	PLAQUE	PLACA	8 621 901 656
59	ZAHNRAD	GEAR	ROUE DENTEE	RUEDA DENTADA	8 626 300 419
60	ZAHNRAD	TURN OVER GEAR	ROUE DENTEE	RUEDA DENTADA	8 626 300 412
61	FILZ	FELT			
63	HEBEL	TRIGGER ARM	RESSORT	MUELLE	8 622 306 117
64	FEDER	SPRING	LEVIER	PALANCA	8 621 901 628
			RESSORT	MUELLE	8 624 600 665
65	SCHEIBE	END PIECE	RONDELLE	ARANDELA	8 620 300 109
66	WICKELTELLER	TAKE UP REEL	PLATEAU DE BOBINAGE	PLATILLO BOBINADOR	8 626 600 432
67	ROLLE	TURN OVER GEAR COLLAR	POULIE	ROLLO	8 620 300 110
68	HM MAGNET HM1300	KEY OFF BRACKET HM1300	AIMANT	IMAN	8 621 901 635
69	FEDER	SPRING	RESSORT	MUELLE	8 624 600 666
70	KERN	PLUNGER	NOYAU	NUCLEO	8 623 100 402
71	HEBEL	EJECT ARM	LEVIER	PALANCA	8 621 901 571
72	HEBEL	SWITCH PLATE	LEVIER	PALANCA	8 621 901 657
73	FEDER	SPRING	RESSORT	MUELLE	8 624 600 667
74	FEDER	GEAR SPRING	RESSORT	MUELLE	8 624 600 668
75	ZAHNRAD	EJECT GEAR	ROUE DENTEE	RUEDA DENTADA	8 626 300 413
76	FEDER	EJECT SPRING	RESSORT	MUELLE	8 621 200 113
77	ARM	PUSH ARM	BRAS	BRAZO	8 621 901 629
78	PLATTE PL50	PRINT BASE PL50	PLAQUE	PLACA	8 621 005 135
79	HEBEL	PLATE	LEVIER	PALANCA	8 621 300 115
80	ZAHNRAD	DRIVE GEAR	ROUE DENTEE	RUEDA DENTADA	8 626 300 424
82	HEBEL	PUSH LEVER	LEVIER	PALANCA	8 621 901 636
83	SCHIEBER	PUSH PLATE	GLISSEUR	CORREDERA	8 621 901 637
84	FEDER	SPRING	RESSORT	MUELLE	8 624 600 669
85	FEDER	SPRING	RESSORT	MUELLE	8 624 600 808

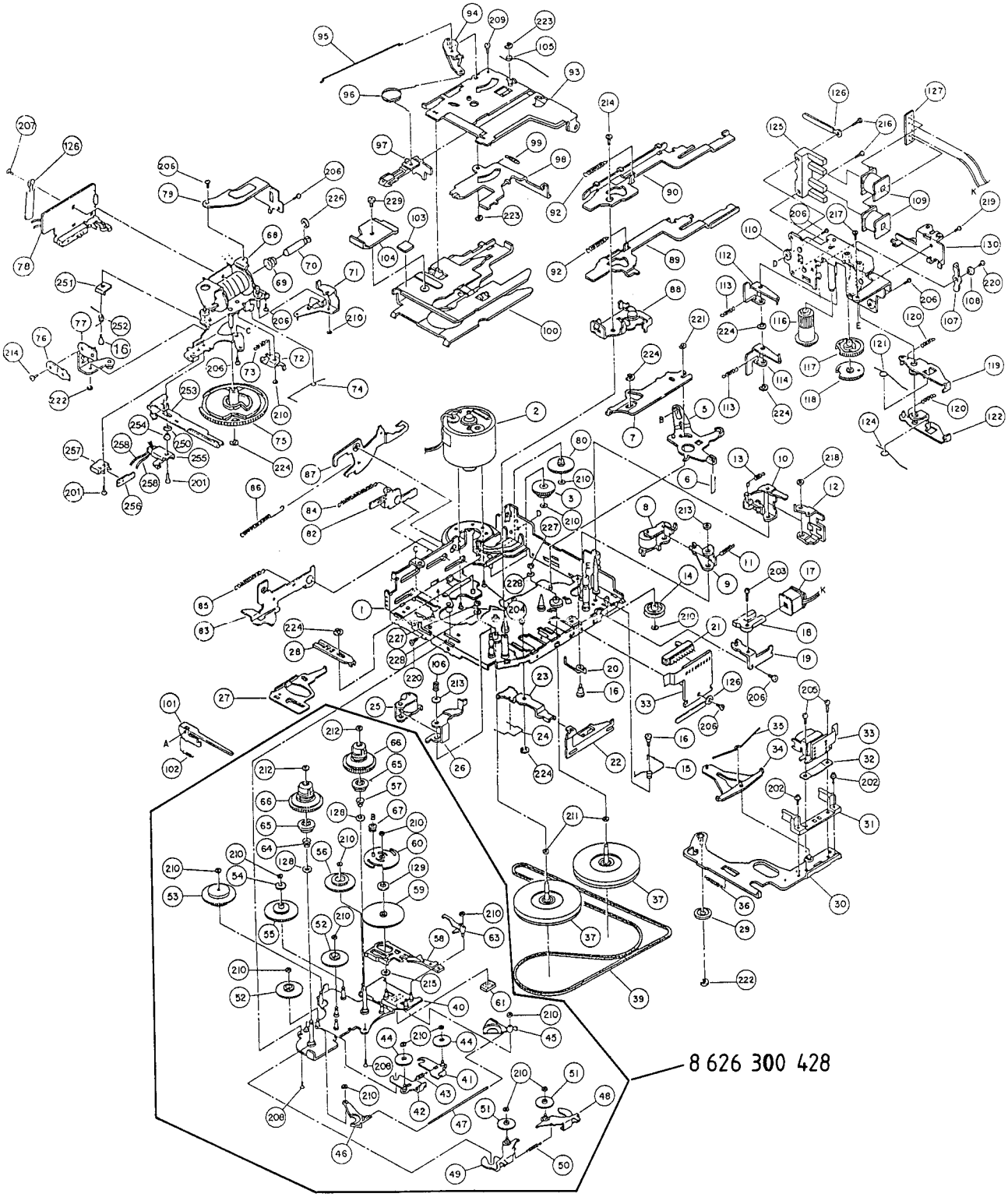
8 626 300 428

86	FEDER	LIFT UP SPRING	RESSORT	MUELLE	8 624 600 809
87	SCHIEBER	LIFT LEVER	GLISSIEUR	CORREDERA	8 621 901 576
88	STUETZARM	BRACKET	EQUERRE	ESCUADRA	8 621 901 658
89	SR SCHIEBER	REW LEVER	GLISSEUR RR	CORREDERA RR	8 621 901 597
90	SV SCHIEBER	FF LEVER	GLISSEUR AV	CORREDERA AV	8 621 901 598
91	BUCHSE	CASSETTE STOPPER	PRISE	HEMBRILLA	8 621 901 634
92	FEDER	SPRING	RESSORT	MUELLE	8 624 600 683
93	LIFTHEBER	CASE LIFTER	ELEVATEUR	ELEVADOR	8 621 005 123
94	HEBEL	PLATE	LEVIER	PALANCA	8 621 901 623
95	FEDER	FEDER	RESSORT	MUELLE	8 624 600 673
96	FEDER	SPRING	RESSORT	MUELLE	8 624 600 804
97	HEBEL	PACK SLIDER	LEVIER	PALANCA	8 621 901 659
98	PLATTE	PLATE	PLAQUE	PLACA	8 621 005 136
99	FEDER	SPRING	RESSORT	MUELLE	8 624 600 675
100	LIFT	CASSETTE CASE	LEVIER	PALANCA	8 621 901 662
101	HEBEL	TIMING PLATE	LEVIER	PALANCA	8 621 901 582
104	PLATTE	PLATE			8 621 300 135
102	FEDER	SPRING	RESSORT	MUELLE	8 624 600 636
103	GUMMI	RUBBER	GOMME	GOMA	8 622 306 112
105	FEDER	SPRING	RESSORT	MUELLE	8 624 600 684
106	FEDER	SPRING			8 624 600 806
107	HEBEL	BALANCER	LEVIER	PALANCA	8 621 901 599
108	BUCHSE	COLLAR	PRISE	CASQUILLO	8 620 300 112
109	SPULE	COIL	BORNE	BORNA	8 624 200 605
110	HEBEL	FF LEVER	LEVIER	PALANCA	8 621 300 116
112	FEDER	LEVER SPIRNG	RESSORT	MUELLE	8 621 901 600
113	HEBEL	REW LEVER	LEVIER	PALANCA	8 624 600 685
114	HEBEL	REW PLUNGER LEVER	LEVIER	PALANCA	8 621 901 601
116	ROLLE	DRIVE GEAR	POULIE	ROLLO	8 626 300 416
117	SV ZAHNRAD	FF GAER	ROUE DENTEE AR	RUEDA DENTADA AR	8 626 300 417
118	SR ZAHNRAD	REW GEAR	ROUE DENTEE RR	RUEDA DENTADA RR	8 626 300 418
119	HEBEL	LIFT ARM	LEVIER	PALANCA	8 621 901 602
120	FEDER	SPRING	RESSORT	MUELLE	8 624 600 686
121	FEDER	LEVER LIFT SPRING	RESSORT	MUELLE	8 624 600 838
122	HEBEL	LIFT ARM	LEVIER	PALANCA	8 621 901 603
124	FEDER	LEVER LIFT SPRING	RESSORT	MUELLE	8 624 600 839
125	KERN	CORE	NOYAU	NUCLEO	8 622 306 119
126	KLEMME	CLAMP	BORNE	BORNA	8 620 600 041
127	PLATTE PL50	PRINT BASE PL50	PLAQUE	PLACA	8 628 309 842
128	SCHEIBE 3,6x5x0,13	WASHER			8 620 100 538
130	WINKEL	SUPPORT BRACKET	EQUERRE	ESCUADRA	8 621 300 117
131	FEDER	LEVER SPRING	RESSORT	MUELLE	8 624 600 802
132	FEDER	LOCK PLATE	RESSORT	MUELLE	8 623 400 143
201	SCHRAUBE 1,7X4	SCREW	VIS	TORNILLO	8 623 400 170
202	SCHRAUBE 2X5	SCREW	VIS	TORNILLO	8 623 400 151
203	SCHRAUBE 2X6	SCREW	VIS	TORNILLO	8 623 400 154
204	SCHRAUBE 2X2,5	SCREW	VIS	TORNILLO	8 623 400 157
205	SCHRAUBE 2X4	SCREW	VIS	TORNILLO	8 623 400 156
206	SCHRAUBE 2X3	SCREW	VIS	TORNILLO	8 623 400 149
207	SCHRAUBE 2X3	SCREW	VIS	TORNILLO	8 623 400 146
208	SCHRAUBE 2X3,5	SCREW	VIS	TORNILLO	8 623 400 153
209	SCHRAUBE 2X4	SCREW	VIS	TORNILLO	8 623 400 150
210	SCHEIBE 1,2X3X0,25	WASHER	RONDELLE	ARANDELA	8 620 105 408
211	SCHEIBE 2,1X5X0,13	WASHER	RONDELLE	ARANDELA	8 620 105 403
212	SCHEIBE 1,6X3,4X0,3	WASHER	RONDELLE	ARANDELA	8 620 105 409
213	SCHEIBE 2,1X5X0,4	WASHER	RONDELLE	ARANDELA	8 620 105 402
214	SCHRAUBE 2,6X4,5	SCREW	VIS	TORNILLO	8 623 400 161
215	SCHEIBE 3,1X4,8X0,1	WASHER	RONDELLE	ARANDELA	8 620 100 539
216	SCHRAUBE 2X5	SCREW	VIS	TORNILLO	8 623 400 160
217	SCHRAUBE 2X4	SCREW	VIS	TORNILLO	8 623 400 159
218	SCHEIBE 1,6X3,8X0,3	WASHER	RONDELLE	ARANDELA	8 620 105 401
219	SCHRAUBE 2X2,3	SCREW	VIS	TORNILLO	8 623 400 158
220	SCHRAUBE 2X2	SCREW	VIS	TORNILLO	8 623 400 145
221	RING 1,5	RING	ANNEAU	ANILLO	8 620 100 524
222	RING 1,2	RING	ANNEAU	ANILLO	8 620 100 506
223	RING 1,5	RING	ANNEAU	ANILLO	8 620 100 507
224	RING 2	RING	ANNEAU	ANILLO	8 620 100 508
225	SCHRAUBE 2,6x4	SCREW	VIS	TORNILLO	8 623 400 168
226	RING 2,5	RING	ANNEAU	ANILLO	8 620 100 509
227	SCHEIBE 1,55X3,5X0,5	WASHER	RONDELLE	ARANDELA	8 620 100 540
228	SCHEIBE 2X3,5X0,2	WASHER	RONDELLE	ARANDELA	8 620 105 411
229	SCHRAUBE 2x1,8	SCREW	RONDELLE	ARANDELA	8 623 400 139
230	SCHEIBE 0,85X2,8X0,25	WASHER	RONDELLE	ARANDELA	8 620 105 414
250	ROLLE	GUIDE ROLLER	POULIE	ROLLO	8 626 600 442
251	WINKEL	BRACKET	EQUERRE	ESCUADRA	8 621 901 638
252	FEDER	SPRING	RESSORT	MUELLE	8 624 600 810
253	SCHIEBER	SENSING PLATE	GLISSEUR	CORREDERA	8 621 901 639
254	ROLLE	GUIDE COLLAR	POULIE	ROLLO	8 626 600 443
255	HALTER	CORD BRACKET	PORTE	PORTA	8 621 901 640
256	PLATTE	PRINT BASE	PLAQUE	PLACA	8 621 300 122
257	SCHALTER	SWITCH	INTERRUPTEUR	INTERRUPTOR	8 908 603 958

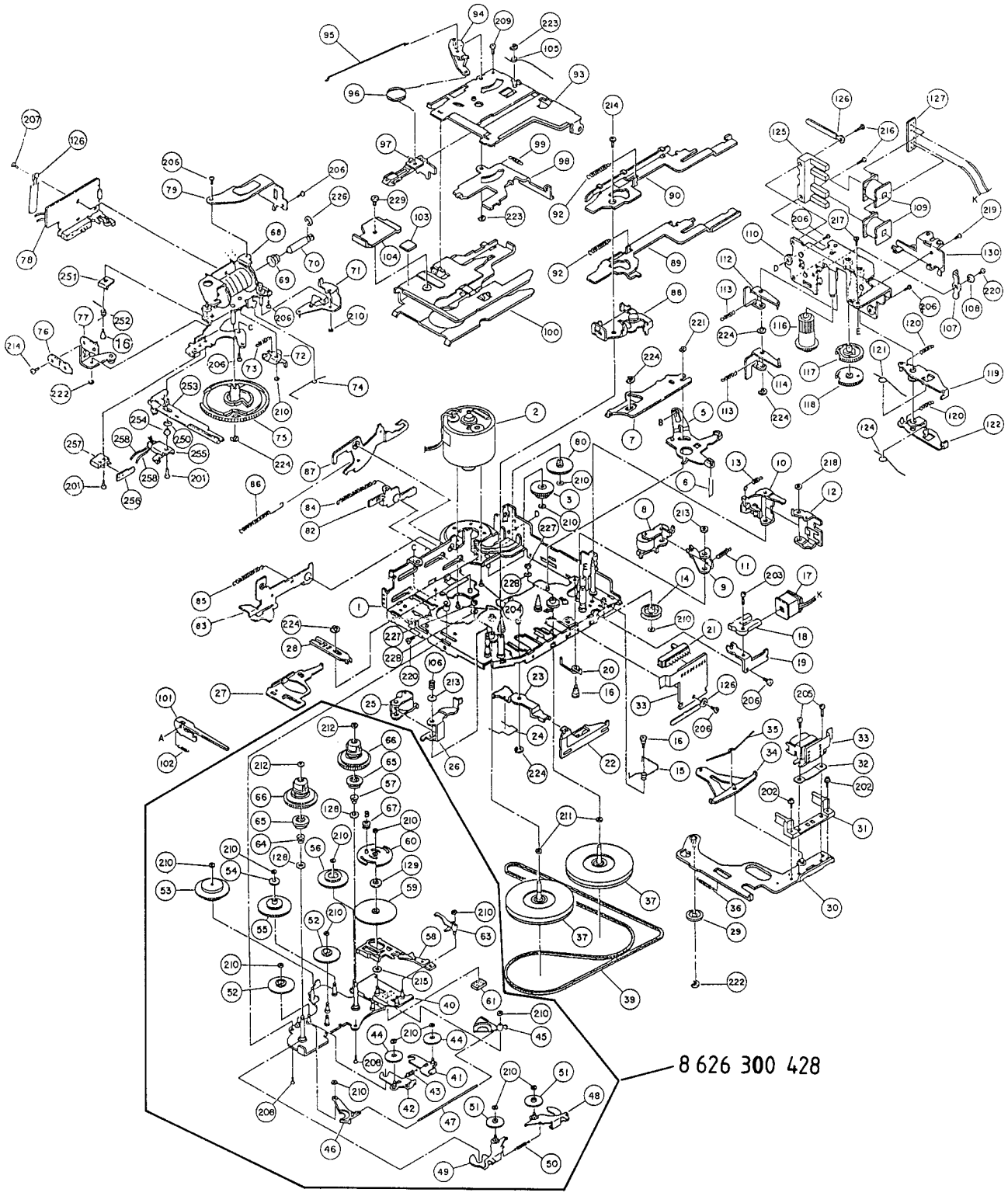
8 626 300 428

PL 75

R 1450	4,7 K	8 950 200 473
R 1451	6,8 K	8 950 200 683
R 1452	4,7 K	8 950 200 473
R 1453	6,8 K	8 950 200 683
R 1454,		
R 1455,		
R 1456,		
R 1457,	6,8 K	8 950 200 683
R 1458	100 K	8 950 200 105
R 1460	27 K	8 950 200 274
R 1461	10 K	8 950 200 104
R 1462	1 K	8 950 200 103
R 1463	820 k	8 950 200 825
R 1465	1,5 K	8 950 200 153
R 1466	15 K	8 950 200 154
C 135	47 n	8 952 147 401
C 136	120 p	8 952 112 201
C 201	3,3 n	8 952 133 301
C 210	330 p	8 952 133 201
C 211	47 p	8 952 147 101
C 300	330 p	8 952 133 201
C 318	10 n	8 952 110 401

PL 20

C 31	1 n	8 952 110 305
C 301,		
C 302	0,1 uF	8 952 110 503
C 303	10 n	8 952 110 401
C 304	0,1 uF	8 952 110 503
R 307,	470 p	8 952 147 201
C 310Wood	0,1 uF	8 952 110 503
C 311	0,1 uF	8 952 110 503
C 312	10 n	8 952 110 401
C 319,		
C 320	680 p	8 952 168 201
C 330,		
C 340Woo	680 p	8 952 168 201
C 411	56 p	8 952 256 101
C 412	68 p	8 952 168 101
C 415,		
C 416	0,1 uF	8 952 110 503
C 510	0,1 uF	8 952 110 503
C 511	10 n	8 952 110 401
C 512	0,1 uF	8 952 110 503
C 700	2,2 n	8 952 122 301
C 701	10 n	8 952 110 401
C 705	22 n	8 952 122 402
C 708	22 n	8 952 122 402
C 709	68 p	8 952 168 101
C 710	10 n	8 952 110 401
C 711	100 pF	8 952 110 206
C 800,		
C 801	33 p	8 952 133 101
C 810	2,2 n	8 952 122 301
C 829,		
C 850	0,1 uF	8 952 110 503
C 851	10 n	8 952 110 401
C 852,		
C 860	0,1 uF	8 952 110 503
C 872,		
C 873,		
C 874,		
C 875	1 n	8 952 110 305

C 1110	680 p	8 952 168 201
C 1112	3,3 n	8 952 133 301
C 1120	680 p	8 952 168 201
C 1122	3,3 n	8 952 133 301
C 1130	0,1 uF	8 952 110 503
C 1140	0,1 uF	8 952 110 503
C 1201	22 n	8 952 122 402
C 1254	18 n	8 952 118 401
C 1255	4,7n	8 952 147 304
C 1255Woo	1,8 n	8 952 118 301
C 1256	33 n	8 952 133 402
C 1261	4,7n	8 952 147 304
C 1261Woo	18 n	8 952 118 401
C 1262	33 n	8 952 133 402
C 1262Woo	10 n	8 952 110 401
C 1263Woo	82 nF	8 952 182 401
C 1264	18 n	8 952 118 401
C 1268	47 n	8 952 147 401
C 1268Woo	82 nF	8 952 182 401
C 1269	47 n	8 952 147 401
C 1269Woo	10 n	8 952 110 401
C 1270Woo	18 n	8 952 118 401
C 1275Woo	10 n	8 952 110 401
C 1276Woo	1,8 n	8 952 118 301
C 1295,		
C 1290Woo	47 n	8 952 147 401
C 1360	0,1 uF	8 952 110 503
C 1611,		
C 1612	0,1 uF	8 952 110 503
C 1617	0,1 uF	8 952 110 503
C 1618	330 p	8 952 133 201
C 1631,		
C 1632	0,1 uF	8 952 110 503
C 1637	0,1 uF	8 952 110 503
C 1638	330 p	8 952 133 201
C 2020,		
C 2400Woo	0,1 uF	8 952 110 503
C 2403Woo	3,9 n	8 952 139 302
C 2405Woo	0,1 uF	8 952 110 503
C 2406Woo	1 n	8 952 110 305
C 2410Woo	47 n	8 952 147 401
C 2411Woo	4,7n	8 952 147 304

C 2412Woo	0,1 uF	8 952 110 503
C 2415Woo	3,9 n	8 952 139 302
R 300	150 OHM	8 950 200 152
R 301	68K	8 950 200 684
R 302	120 K	8 950 200 125
R 303	6,8 K	8 950 200 683
R 304	180 k	8 950 200 185
R 305	47 K	8 950 200 474
R 306	15 K	8 950 200 154
R 308	1 K	8 950 200 103
R 309	100 K	8 950 200 105
R 310	22 OHM	8 950 200 221
R 314	220 K	8 950 200 225
R 315	120 K	8 950 200 125
R 315Woo	68K	8 950 200 684
R 316	68K	8 950 200 684
R 317	6,8 K	8 950 200 683
R 318	47 K	8 950 200 474
R 319,		
R 320,		
R 322	10 K	8 950 200 104

R 325	220 K	8 950 200 225
R 330Woo	10 K	8 950 200 104
R 331WOO	68K	8 950 200 684
R 332Woo	2,2 K	8 950 200 223
R 333Woo	10 K	8 950 200 104
R 340Woo	10 K	8 950 200 104
R 341Woo	68K	8 950 200 684
R 342Woo	2,2 K	8 950 200 223
R 343Woo	10 K	8 950 200 104
R 411	22 K	8 950 200 224
R 412	150 OHM	8 950 200 152
R 414	3,9 K	8 950 200 393
R 416	100 K	8 950 200 105
R 417,		
R 418,		
R 419	10 K	8 950 200 104
R 510	5,6 K	8 950 202 563
R 512,		
R 513	47 K	8 950 200 474
R 514	4,7 K	8 950 200 473
R 520,	22 K	8 950 200 224
R 522	2,2 K	8 950 200 223
R 630	1 K	8 950 200 103
R 700	180 OHM	8 950 200 182
R 701	18 K	8 950 202 184
R 702	3,3 K	8 950 200 333
R 703	2,7 K	8 950 200 273
R 704	150 OHM	8 950 200 152
R 705	22 OHM	8 950 200 221
R 710	18 K	8 950 202 184
R 800	10 M	8 950 200 107
R 805	100 K	8 950 200 105
R 810	22 K	8 950 200 224
R 811,		
R 812	8,2 k	8 950 200 823
R 813	15 K	8 950 200 154
R 814	8,2 k	8 950 200 823
R 815	0 OHM	8 950 200 000
R 820	47 K	8 950 200 474
R 821	4,7 K	8 950 200 473
R 822-		
829	100 K	8 950 200 105
R 830Mem	15 K	8 950 200 154
R 831Mem	1,5 K	8 950 200 153
R 832,		
R 833	22 K	8 950 200 224
R 834,		
R 835	100 K	8 950 200 105
R 840	22 K	8 950 200 224
R 850	10 K	8 950 200 104
R 851	100 K	8 950 200 105
R 852,		
R 853	100 K	8 950 200 105
R 860	10 K	8 950 200 104
R 870,		
R 871	100 K	8 950 200 105
R 872,		
R 873	10 K	8 950 200 104
R 875	100 K	8 950 200 105
R 880Woo	1 K	8 950 200 103
R 881Woo	22 K	8 950 200 224
R 1050	220 K	8 950 200 225

R 1100, R 1101	220 K	8 950 200 225
R 1102	100 OHM	8 950 200 102
R 1110	330 K	8 950 200 335
R 1110Woo	100 K	8 950 200 105
R 1111	330 OHM	8 950 202 332
R 1112	39 K	8 950 200 394
R 1112Woo	33K	8 950 200 334
R 1113	820 k	8 950 200 825
R 1120	330 K	8 950 200 335
R 1120Woo	100 K	8 950 200 105
R 1121	330 OHM	8 950 202 332
R 1122	39 K	8 950 200 394
R 1122Woo	33K	8 950 200 334
R 1123	820 k	8 950 200 825
R 1200	220 K	8 950 200 225
R 1201	15 K	8 950 200 154
R 1202	2,2 K	8 950 200 223
R 1203	22 K	8 950 200 224
R 1204	560 K	8 950 200 565
R 1205	22 K	8 950 200 224
R 1206	100 K	8 950 200 105
R 1210, R 1211	330 K	8 950 200 335
R 1250	47 K	8 950 200 474
R 1251	6,2 k	8 950 200 623
R 1251Woo	10 K	8 950 200 104
R 1252	47 K	8 950 200 474
R 1252Woo	2,4 k	8 950 202 243
R 1253	3,3 K	8 950 200 333
R 1253Woo	5,6 K	8 950 202 563
R 1254	1 K	8 950 200 103
R 1254Woo	3,3 K	8 950 200 333
R 1255	100 K	8 950 200 105
R 1255Woo	1 K	8 950 200 103
R 1256	3,3 K	8 950 200 333
R 1256Woo	68K	8 950 200 684
R 1257	47 K	8 950 200 474
R 1257Woo	100 OHM	8 950 200 102
R 1258	6,2 k	8 950 200 623
R 1258Woo	100 OHM	8 950 200 102
R 1259	47 K	8 950 200 474
R 1259Woo	68K	8 950 200 684
R 1260	1,5 K	8 950 200 153
R 1260Woo	1 K	8 950 200 103
R 1261	1,5 K	8 950 200 153
R 1261Woo	3,3 K	8 950 200 333
R 1262	10 K	8 950 200 104
R 1262Woo	5,6 K	8 950 202 563
R 1263	10 K	8 950 200 104
R 1263Woo	2,4 k	8 950 202 243
R 1264	1,5 K	8 950 200 153
R 1264Woo	20 k	8 950 200 204
R 1265	27 K	8 950 200 274
R 1266	1,5 K	8 950 200 153
R 1267, R 1268	22 K	8 950 200 224
R 1269	1 M	8 950 200 106
R 1270	10 K	8 950 200 104
R 1271	1 M	8 950 200 106
R 1271Woo	10 K	8 950 200 104
R 1280	22 K	8 950 200 224
R 1280Woo	18 K	8 950 202 184
R 1281	22 K	8 950 200 224
R 1281Woo	18 K	8 950 202 184
R 1282	12 K	8 950 200 124
R 1282Woo	22 K	8 950 200 224
R 1283Mem	47 K	8 950 200 474
R 1285Mem	47 K	8 950 200 474
R 1286Mem	22 K	8 950 200 224
R 1290	22 K	8 950 200 224
R 1290Woo	1,5 K	8 950 200 153
R 1291	22 K	8 950 200 224
R 1292	18 K	8 950 202 184
R 1292Woo	1,5 K	8 950 200 153
R 1293	22 K	8 950 200 224
R 1294	470 OHM	8 950 200 472
R 1294Woo	1 M	8 950 200 106
R 1295	470 OHM	8 950 200 472
R 1295Woo	1,5 K	8 950 200 153
R 1296	10 K	8 950 200 104
R 1296Woo	22 K	8 950 200 224
R 1297Mem	1,5 K	8 950 200 153
R 1298Mem	1 M	8 950 200 106
R 1299Mem	10 K	8 950 200 104
R 1300	4,7 K	8 950 200 473
R 1301	5,6 K	8 950 202 563
R 1304	4,7 K	8 950 200 473
R 1305, R 1306, R 1307	22 K	8 950 200 224
R 1308	4,7 K	8 950 200 473
R 1309	22 K	8 950 200 224
R 1310	47 K	8 950 200 474
R 1311	4,7 K	8 950 200 473
R 1320	47 K	8 950 200 474
R 1321	4,7 K	8 950 200 473
R 1330	47 K	8 950 200 474
R 1331	4,7 K	8 950 200 473
R 1335	47 K	8 950 200 474
R 1336	4,7 K	8 950 200 473
R 1337	150 K	8 950 200 155
R 1341	47 K	8 950 200 474
R 1342Mem	22 OHM	8 950 200 221
R 1360	330 K	8 950 200 335
R 1450	4,7 K	8 950 200 473
R 1451	6,8 K	8 950 200 683
R 1452	4,7 K	8 950 200 473
R 1453	6,8 K	8 950 200 683
R 1454, R 1455, R 1456, R 1457, R 1458	100 K	8 950 200 105
R 1459	22 K	8 950 200 224
R 1460, R 1461	10 K	8 950 200 104
R 1462	1 K	8 950 200 103
R 1463	820 OHM	8 950 200 822
R 1465	1,5 K	8 950 200 153
R 1466	15 K	8 950 200 154
R 1505	100 OHM	8 950 200 102
R 1560	1 M	8 950 200 106
R 1561	1,5 K	8 950 200 153
R 1562	680 OHM	8 950 200 682
R 1570	1 M	8 950 200 106
R 1571	1,5 K	8 950 200 153
R 1572	680 OHM	8 950 200 682
R 1575	22 OHM	8 950 200 221
R 1580	390 OHM	8 950 202 392
R 1581, R 1582	220 K	8 950 200 225
R 1583	27 K	8 950 200 274
R 1584	15 K	8 950 200 154
R 1585	1,8 k	8 950 200 183
R 1586	27 K	8 950 200 274
R 1587	15 K	8 950 200 154
R 1588	1,8 k	8 950 200 183
R 1601Woo	2,7 K	8 950 200 273
R 1613Woo	22 K	8 950 200 224
R 1615Woo	22 K	8 950 200 224
R 1623Woo	22 K	8 950 200 224
R 1625Woo	22 K	8 950 200 224
R 1610, R 1611	10 K	8 950 200 104
R 1620	2,2 Ohm	8 950 200 220
R 1621, R 1622	10 K	8 950 200 104
R 1623	2,2 Ohm	8 950 200 220
R 1623Woo	22 K	8 950 200 224
R 1625Woo	22 K	8 950 200 224
R 1624, R 1625, R 1626, R 1627	1 K	8 950 200 103
R 1628, R 1629, R 1630, R 1631	10 K	8 950 200 104
R 1640	2,2 Ohm	8 950 200 220
R 1643	2,2 Ohm	8 950 200 220
R 2011	10 OHM	8 950 200 101
R 2012	22 K	8 950 200 224
R 2405Woo	910 Ohm	8 950 200 912
R 2406Woo	100 OHM	8 950 200 102
R 2410Woo	100 OHM	8 950 200 102
R 2450	100 K	8 950 200 105
R 2451	47 K	8 950 200 474
R 2460	100 K	8 950 200 105
R 2461	47 K	8 950 200 474

BLAUPUNKT AUTORADIO

BOSCH Gruppe

San Diego SQR 48

7 644 896 013

Ersatzteilliste

Spare Parts List
Liste de rechanges
Lista de repuestos

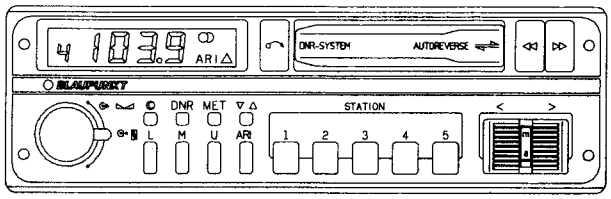

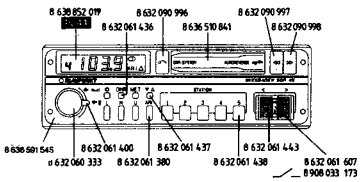

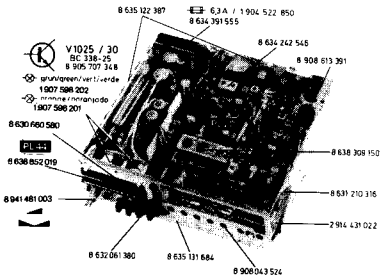

	Seite page page página
	-2-
PL74 PL20	-3-
PL20	-4-
PL20 PL14	-5-
Mini 10	-6-
Mini 10	-7-
PL30 PL51	-8-

Quick out

Anschlußkasten	Connection box	Boîte de jonction	Caja de conexión	8 634 391 821
Gehäuserahmen	Cabinet frame	Cadre boîtier	Marco de la caja	8 635 122 468
Halterahmen	Supporting frame	Cadre support	Marco de fijación	8 636 590 985
Mutter	Nut	Ecrou	Tuerca	8 633 310 436
Montierschlüssel	Mounting key	Clé de montage	Clave de montaje	8 631 910 340
Scheibe	Washer	Rondelle	Arandela	8 630 660 465

Blaupunkt Werke GmbH Hildesheim

Mitglied der Bosch-Gruppe · Gedruckt in Deutschland bei HDR Blaupunkt · Änderungen vorbehalten.

Member of the Bosch Group · Printed in Germany by HDR Blaupunkt · Subject to alterations.

3 D88 340 019
5/88
Wt

Membre du groupe Bosch · Imprimé en Allemagne par HDR Blaupunkt · Sous réserve de modifications.

Miembro grupo Bosch · Impreso en Alemania por HDR Blaupunkt · Modificaciones reservadas.

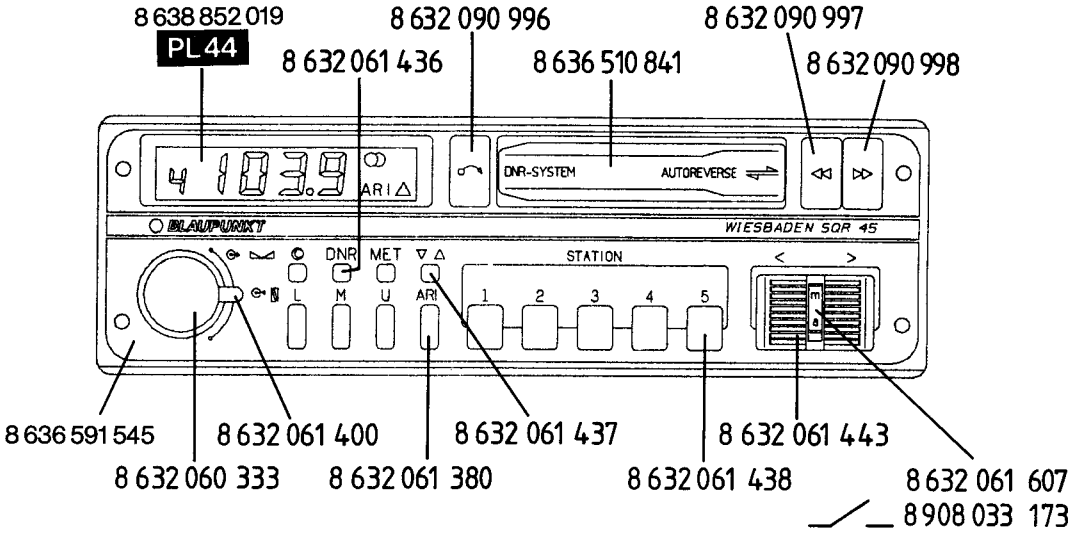
8 638 852 019
PL 44
8 632 090 996
8 632 061 436
8 636 510 841
8 632 090 997
8 632 090 998
DNR-SYSTEM
AUTOREVERSE
BLAUPUNKT
WIESBADEN SQR 45
STATION
DNR
MET
L
M
U
ARI
1
2
3
4
5
8 636 591 545
8 632 061 400
8 632 061 437
8 632 061 443
8 632 060 333
8 632 061 380
8 632 061 438
8 632 061 607
8 908 033 173

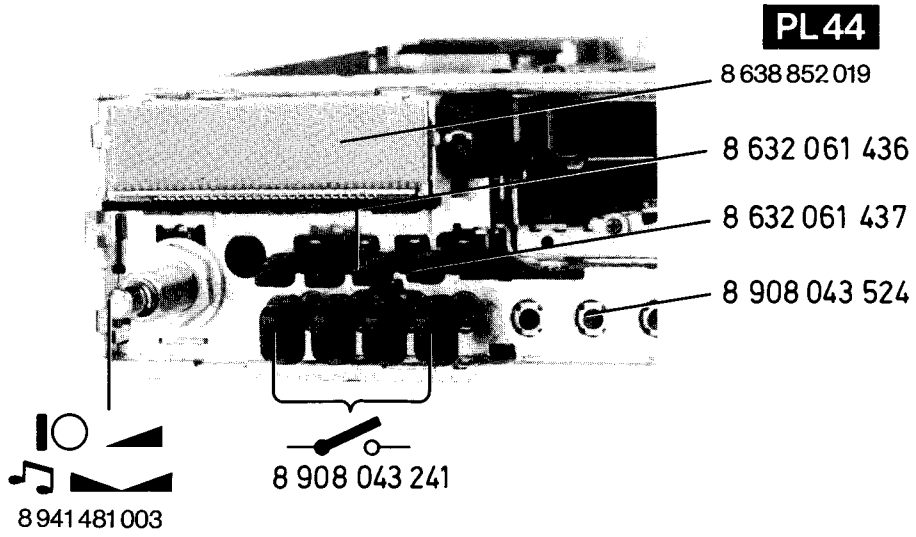
PL 44
8 638 852 019
8 632 061 436
8 632 061 437
8 908 043 524
8 908 043 241
8 941 481 003

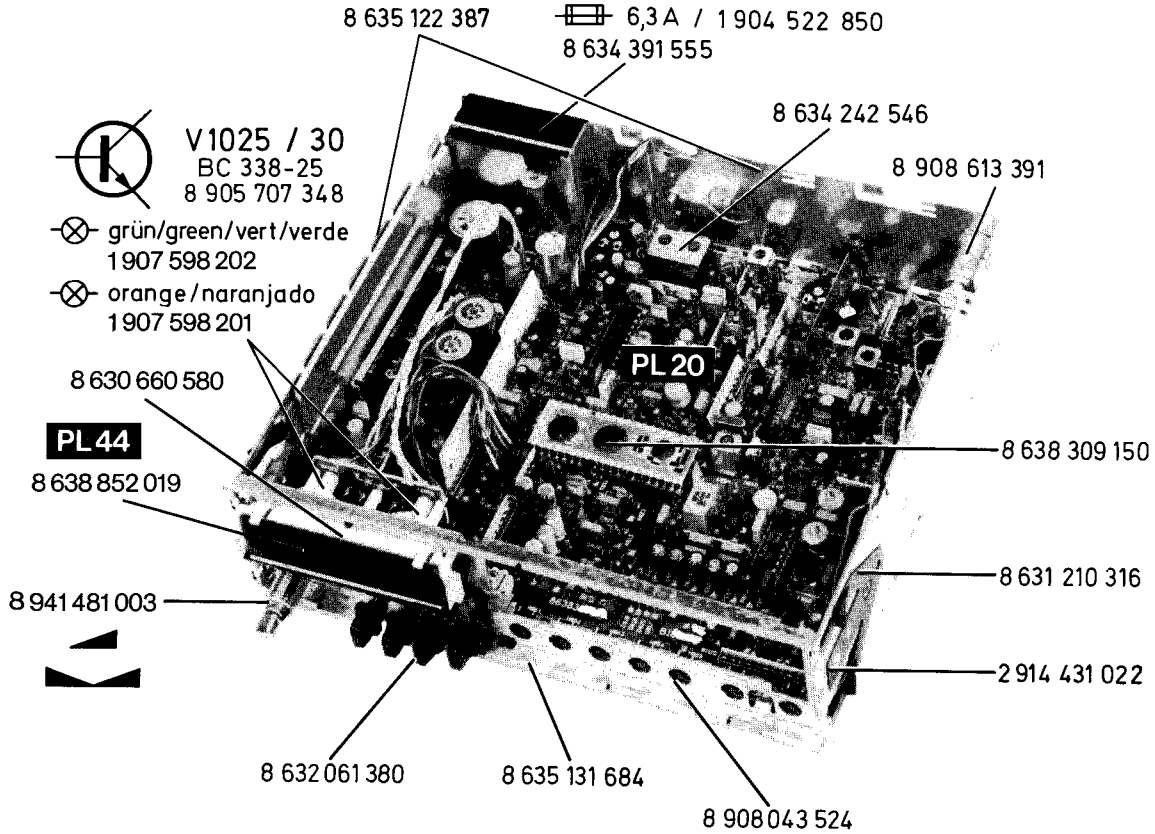
8 635 122 387
6,3 A / 1 904 522 850
8 634 391 555
8 634 242 546
8 908 613 391
V1025 / 30
BC 338-25
8 905 707 348
grün/green/vert/verde
1 907 598 202
orange/naranjado
1 907 598 201
PL 20
8 630 660 580
PL 44
8 638 852 019
8 638 309 150
8 631 210 316
8 941 481 003
2 914 431 022
8 632 061 380
8 635 131 684
8 908 043 524

Frontblende kompl.	**Front trimplate compl.**	**Cache avant compl.**	**Placa frontal compl**	**8 636 591 545**
Stift	Pin	Pin	Pin	8 633 110 198
Drehfeder	Torsion spring	Ressort de tension	Resorte de tensión	8 634 650 102
Klappe	Flap	Volet	Trampill	8 636 510 841
Gehäuserahmen	**Cabinet frame**	**Cadre du boitier**	**Marco de caja**	**8 635 122 387**
Rastfeder (2)	Stop spring	Ressort d'arrêt	Resorte de retenida	8 631 210 316
Schraube	Screw	Vis	Tornillo	8 633 410 486
Deckel oben	**Lid top**	**Couvercle en haute**	**Tapa arriba**	**8 635 122 488**
Deckel unten	**Lid bottom**	**Couvercle en bas**	**Tapa abajo**	**8 635 131 805**
Isoliereinlage	Insulation layer	Couche d'isolation	Capa aislante	8 631 058 418
Frontplatte	Front plate	Plaque avant	Placa frontal	8 635 131 684
Sechskantmutter M 10	Hex. nut M 10	Ecrou hex. M 10	Tuerca hex. M 10	8 633 310 251
Sicherungskappe	Fuse cap	Capot de fusible	Caperuza de fusible	8 630 660 373
S 200 6,3 A				1 904 522 850
Drehknopf-Volume	Turn button-volume	Bouton tournante-volume	Mando-Volumen	8 632 060 333
Drehknopf-Klang	Turn button-timbre	Bouton tournante-tonalite	Mando-tonalidad	8 632 061 400
Schrauben	**Screws**	**Vis**	**Tornillos**	
Gewindefurchschrauben	Self cutting screws	Vis filetée	Tornillo con rosca cortante	
2,5 x 6 (PL 20)				2 914 411 011
3 x 6				2 914 431 022
2,5 x 6 (Mini 10)				8 633 410 552
2,5 x 8 (IC)				2 914 411 013
2,5 x 20				2 914 411 019
Zylinderschraube 2,5 x 18 (PL74)	Cyl. screw	Vis cyl.	Tornillo si.	2 910 641 893
Distanzrahmen (Tasten) m/a	Frame (buttons) m/a	Cadre (touches) m/a	Marco teclas m/a	8 630 660 466
Tastenknopf-Auswurf	Key button -cassette ejection	Bouton de touche éjection de cassette	Tecla -explusión de cassette	8 632 090 996
Tastenknopf-SV	Key button-FF	Bouton de touche-AR (avance rapide)	Tecla-AR (avance rápido)	8 632 090 998
Tastenknopf-SR	Key button-FR	Bouton de touche-RR (Retour rapide)	Tecla-RR (retroceso rápido)	8 632 090 997
Tastenknopf (5)	Key button	Bouton de touche	Tecla	8 632 061 438
Tastwippe	Rocker button	Bouton à bascule	Tecla basculante	8 632 061 443
Druckstück (2)				8 633 160 093
Druckstück (7)	Pression piece	Pièce de pression	Pieza de presión	8 633 160 092
Druckfeder (7)	Pression spring	Ressort de pression	Resorte de presión	8 634 630 149
Tastenknopf (4)	Key button	Bouton de touche	Tecla	8 632 061 380
Tastenknopf (3)	Key button (3)	Bouton de touche (3)	Tecla (3)	8 632 061 436
Tastenknopf (1)	Key button (1)	Bouton de touche (1)	Tecla (1)	8 632 061 437
B 1025/26 5 V/80 mA grün	green	vert	verde	1 907 598 202
B 1030/31 5 V/80 mA orange	orange	orange	naranjado	1 907 598 201
Lampenfassung				8 908 533 133
R 1025 68 Ω/1 W				8 900 510 681
R 1030 100 Ω/1 W				8 900 295 102
Anzeige-TLCD (PL 44) „MOS“	**TLCD-Display**	**Affichage TLCD**	**Ingicación TLCD**	**8 638 852 019**
Lichtschacht	Light shaft	Puits de lumière	Caja de luz	8 630 660 580
Abgleichstift/WT	Alingment pin	Goujou d'alignement	Pasador de ajuste	8 632 360 308

PL74

Anschluß-Platte PL 74	**Connection board**	**Plantine de jonction**	**Placa de conexión**	**8 634 391 555**
D 2000	BYW 95 B	8 945 405 201		
L 200		8 908 411 058	R 2003	39 Ω 8 900 303 391
L 2002		8 674 220 037		

	Hauptplatte PL 20	Main board	Platine principale	Placa principal	Nicht Ersatzteil
3300	Schalter (7)	Switch	Interrupteur	Interruptor	8 908 043 524
3325	Tastensatz	Key board	Clavier	Juego de teclas	8 908 043 241

	100 k, R 1510/12/13/17/18		8 941 481 003
W 20		Hybrid	**8 905 920 216**
W 25			8 905 920 217
W 30			8 905 920 218
W 110			**8 905 920 149**
W 140			8 905 920 239
W 145			8 905 920 266
W 210			**8 905 920 277**
W 260			8 905 920 178
W 411			8 638 309 135
W 412			**8 905 920 241**
W 600			8 905 920 184
W 620			8 905 920 228
W 690			**8 905 920 254**
W 800			8 638 309 020
W 810			8 638 309 150
W 1100			**8 905 920 259**
W 1500			8 905 920 276
W 1550			8 905 920 221
W 1570			8 905 920 221
V 30	**5042 P**		**8 905 955 736**
V 310	TCA 4511		8 905 956 243
V 660	TDA 1072		8 905 901 906
V 700	**SAA 1057**		**8 945 901 973**
V 803	LM 385		8 905 956 430
V 1110	RC 4558		8 945 900 268
V 1430	**CD 4052**	**MOS**	**8 905 955 540**
V 1640	TDA 2003		8 905 901 940
V 1660	TDA 2003		8 905 901 940
V 2050	**L 4916**		**8 945 900 450**
V 2080	L 498		**8 945 900 432**
V 20	**BF 963**	**MOS**	**8 945 705 174**
V 40	BF 441		8 905 706 150
V 110	BF 450		8 905 706 135
V 120	**BF 450**		**8 905 706 135**
V 130	BF 450		8 905 706 135
V 140	BF 440		8 905 706 149
V 210	**BC 239**		**8 905 707 318**
V 220	BC 238		8 905 707 314
V 230	BF 254		8 905 706 098
V 240	**BC 253**		**8 905 706 283**
V 260	BC 238		8 905 707 471
V 270	BC 238		8 905 707 471
V 510	**BC 238**		**8 905 707 314**
V 550	BC 238		8 905 707 314
V 600	BF 256 B		8 905 706 057
V 607	**BF 254**		**8 905 706 099**
V 615	BF 450		8 905 706 135
V 620	BF 254		8 905 706 077
V 625	BC 308		8 905 707 327
V 630	BC 308		8 905 707 327
V 690	**BC 239**		**8 905 707 318**
V 810	BC 238		8 905 707 314
V 1280	BC 238		8 905 707 314
V 1281	**25 A 1120**		**8 945 705 235**
V 1541	BC 239		8 905 707 318
V 1542	BC 308		8 905 707 326
V 1561	**BC 239**		**8 905 707 318**
V 1562	BC 308		8 905 707 326
V 2060	BC 338		8 905 707 348
V 2070	BC 328-25		8 905 707 449

C 26	**2-7 p**		**8 903 910 200**
C 46	2-7 p		8 903 910 200
C 635	2 p		8 903 912 002
C 640	**2 p**		**8 903 912 002**
C 650	4,2-20 pF		8 903 910 202
R 31	**470 Ω**		**8 901 325 012**
R 109	**500 Ω**		**8 901 506 414**
R 150	2,5 k		8 901 506 419
R 313	5 k		8 901 506 402
R 416	**100 Ω**		**8 941 510 020**
R 555	50 k		8 901 506 405
	MHz		**8 627 ... ...**
Q 115, Q 126	*10.64, schwarz black, noir, negro		000 229
	*10.67 blau, blue bleu, azul		000 230
	*10.70 rot, red, rouge, rojo		000 231
	*10.73 orange naranjado		000 232
	*10.76 weiß, white, blanc, blanco		000 233
Q 660	**450 kHz**		**8 906 193 527**
Q 700	4 MHz		8 906 193 015
Q 800	500 kHz		8 906 193 532
R 1011	**75 Ohm 2 W**		**8 940 520 000**

D 10	**BA 479**	**8 945 405 259**
D 20	BB 304	8 905 405 592
D 30	BB 304	8 905 405 591
D 40	**BB 304**	**8 905 405 590**
D 147	BA 281	8 945 405 404
D 148	BA 281	8 945 405 404
D 0000	**1 N 4148**	**8 905 405 742**
D 602	**SZ 7**	**8 905 405 877**
D 612	TT 101	8 905 405 857
D 625	1 N 4148	8 905 405 742
D 626	1 N 4148	8 905 405 742
D 627	1 N 4148	8 905 405 742
D 635	SVC 321	8 905 405 624
D 636	BA 283	8 905 405 857
D 640	SVC 321	8 905 405 624
D 641	BA 283	8 905 405 857
D 645	1 N 4148	8 905 405 742
D 650	SVC 321	8 905 405 624
D 813	**1 N 4148**	**8 905 405 742**
D 814	1 N 4148	8 905 405 742
D 817	1 N 4148	8 905 405 822
D 818	**1 N 4148**	**8 905 405 822**
D 819	1 N 4148	8 905 405 822
D 820	1 N 4148	8 905 405 822
D 822	**1 N 4148**	**8 905 405 742**
D 830	1 N 4148	8 905 405 742
D 1281	HSCH 1001	8 945 405 248
D 1415	1 N 4148	8 905 405 742
D 1416	**1 N 4148**	**8 905 405 742**
D 2010	1 N 4004	8 905 405 794
D 2050	ZPD 9,1	8 925 421 346
D 2080	**1 N 4148**	**8 905 405 742**

PL 20

F 35		**8 908 417 103**
F 135		8 908 417 103
F 145	**Ratio**	**8 634 242 547**
F 635		8 908 415 003
F 640		8 908 415 002
F 660		8 908 413 103
F 636		8 908 412 015
F 641		8 908 412 015

L 5		**8 928 411 037**
L 15		8 908 419 104
L 21		8 908 313 126
L 24		**8 908 313 123**
L 25		8 908 419 106
L 26		8 928 411 037

C 150	2,2 u	50 V	8 903 490 109
C 151	2,2 u	50 V	8 903 490 109
C 201	2,2 u	50 V	8 903 490 109
C 235	2,2 u	50 V	8 903 490 109
C 245	0,22 u	50 V	8 903 490 103
C 315	0,1 u	50 V	8 903 490 101
C 316	0,22 u	50 V	8 903 490 103
C 321	4,7 u	35 V	8 903 490 112
C 322	4,7 u	50 V	8 903 490 102
C 343	1 u	50 V	8 903 490 425
C 363	1 u	50 V	8 903 490 425
C 410	10 u	16 V	8 903 490 114
C 415	4,7 u	10 V	8 903 490 112
C 540	10 u	35 V	8 903 423 007
C 552	22 u	50 V	8 903 423 006
C 618	10 u	10 V	8 903 423 007
C 630	10 u	16 V	8 903 490 114
C 632	2,2 u	50 V	8 903 490 109
C 657	100 u	10 V	8 903 490 144
C 658	22 u	50 V	8 903 490 134
C 659	2,2 u	50 V	8 903 490 109
C 661	10 u	50 V	8 903 490 114
C 662	2,2 u	10 V	8 903 490 134
C 663	0,47 u	63 V	8 903 470 601
C 668	10 u	16 V	8 903 423 007

R 415	150 Ω	0,4 W	8 900 325 152
R 1011	75Ω	2 W	8 940 520 000

L 41		**8 908 313 126**
L 44		8 908 313 126
L 45		8 908 419 103
L 205		**8 908 411 001**
L 207		8 908 411 001
L 208		8 908 411 001
L 238		**8 928 411 006**
L 413		8 908 412 013
L 602		**8 928 411 057**
L 611		8 908 411 015
L 650		8 908 415 001
L 651		8 908 412 016
L 610		8 928 411 047
L 640		8 928 411 057

C 689	**1 u**	**50 V**	**8 903 490 107**
C 698	10 u	16 V	8 903 490 114
C 702	47 u	10 V	8 903 490 147
C 711	100 u	16 V	8 903 490 144
C 713	22 u	16 V	8 903 490 134
C 753	10 u	16 V	8 903 490 114
C 830	22 u	16 V	8 903 490 134
C 1101	10 u	16 V	8 903 490 114
C 1111	33 u	16 V	8 903 490 149
C 1115	1 uF	50 V	8 903 423 000
C 1121	33 u	16 V	8 903 490 149
C 1125	1 u	15 V	8 903 490 425
C 1280	10 u	16 V	8 903 490 114
C 1502	10 u	16 V	8 903 421 206
C 1641	4,7 u	35 V	8 903 490 112
C 1643	220 u	6,3 V	8 903 481 120
C 1655	1000 u	10 V	8 903 490 028
C 1661	4,7 u	35 V	8 903 490 112
C 1663	220 u	6,3 V	8 903 481 120
C 1675	1000 u	10 V	8 903 481 250
C 2000	**2000 u**	**16 V**	**8 903 490 150**
C 2010	**470 u**	**25 V**	**8 903 490 142**
C 2052	**10 u**	**16 V**	**8 903 490 114**
C 2055	**10 u**	**16 V**	**8 903 490 114**
C 2080	1 u	50 V	8 903 490 107
C 2081	1 u	50 V	8 903 490 107
C 2082	47 u	10 V	8 903 490 147

PL 14

V 1600	TDA 2005	8 905 901 626
V 1640	TDA 2005	8 905 901 626

C 1601	2,2μ	50V	8 903 490 109
C 1602	100μ	10V	8 903 490 144
C 1603	100μ	10V	8 903 490 144
C 1606	33μ	16V	8 903 490 149

C 1607	**220 u**	**16 V**	**8 903 490 149**
C 1641	2,2μ	50V	8 903 490 109
C 1642	100μ	10V	8 903 490 144
C 1643	100μ	10V	8 903 490 144
C 1646	**2,2 u**	**50 V**	**8 903 490 109**

Hinweis:

Handelsübliche Kondensatoren und Widerstände sind in der Ersatzteilliste nicht aufgeführt. Wir bitten Sie, diese Teile im Fachhandel zu beziehen.

Note:

Commercially available capacitors and resistors are not mentioned in the spare parts list. Kindly buy these parts from the specialized trade.

Nota:

Des condensateurs et résistences commerciaux ne sont pas inclus dans la liste des pièces détachées. Veuillez acheter ces pièces chez votre spécialiste.

Nota:

No se indican en la lista de piezas de repuestos los condensatores y los resistores de uso comercial. Les rogamos comprar esas piezas en el comercio especializado.

	Cassettenlaufwerk Mini 10	**Cassette mechanism Mini 10**	**Méchanisme de cassette Mini 10**	Mécanisma de cassette Mini 10	
1	Chassis	Chassis	Châssis	Chassis	8 628 800 402
2	Motor-Träger	Motor support	Support du moteur	Portador del motor	8 621 300 102
3	Reverse Magnet RM 1300	Reverse magnet RM 1300	Aimant de reverse RM 1300	Imán reserva RM 1300	8 624 200 602
9	Feder	Spring	Ressort	Muelle	8 624 600 613
10	**Motor M 1300**	**Motor M 1300**	**Moteur M 1300**	**Motor M 1300**	**8 627 205 735**
11	Träger	Support	Support	Portador	8 621 300 103
12	Bandführung	Tape guiding	Guide de la bande	Guia de cinta	8 622 306 107
13	Führungsplatte	Guide board	Platine de guidage	Placa guia	8 621 901 551
14	**Wiedergabekopf K 1300**	**Replay head K 1300**	**Tête de reproduction K 1300**	**Cabeza de reproducción K 1300**	**8 627 609 293**
15	Blattfeder	Leaf spring	Ressort à lames	Resorte de hoja	8 621 200 108
16	Rolle	Pulley	Poulie	Rollo	8 626 600 409
17	Hebel (Cassette)	Lever (Cassette)	Levier (Lecteur)	Palanca (Cassette)	8 621 901 517
18	Feder	Spring	Ressort	Muelle	8 624 600 614
19	Feder	Spring	Ressort	Muelle	8 624 600 624
22	Platte	Plate	Plaque	Placa	8 621 901 518
23	Feder	Spring	Ressort	Muelle	8 624 600 625
24	Schieber	Slider	Glisseur	Corredera	8 621 901 519
25	Feder	Spring	Ressort	Muelle	8 624 600 615
26	Zahnschieber	Dented slider	Glisseur denté	Corredera de dientes	8 626 300 402
27	Feder	Spring	Ressort	Muelle	8 621 200 105
28	Zahnradplatte, kcmpl.	Dented washer, compl	rondelle dentée, compl.	Placa de rueda dentada compl.	8 621 300 104
33	Führungsplatte	Guide plate	Plaque de guidage	Placa de dirección	8 621 300 106
35	Buchse	Socket	Douille	Hembrilla	8 620 300 104
36	**Wickelteller**	**Spindle**	**Plateau de bobinage**	**Plato bobinador**	**8 626 600 424**
37	**Andruckrolle rechts**	**Pressure roller RH**	**Galet presseur droite**	**Rollo de presión derecho**	**8 626 600 411**
38	Arm	Arm	Bras	Brazo	8 621 901 520
39	**Andruckrolle links**	**Pressure roller LH**	**Galet presseur gauche**	**Rollo de presión izquierdo**	**8 626 600 412**
40	Hebel	Lever	Levier	Palanca	8 621 901 521
44	Halter	Support	Support	Soporte	8 621 300 107
45	Feder	Spring	Ressort	Muelle	8 624 600 617
46	Ausgleichfeder	Compensating spring	Ressort compensatrice	Muelle compensador	8 621 901 523
47	Sperrhebel	Blocking lever	Levier de blocage	Palanca de cierre	8 621 901 524
48	Feder	Spring	Ressort	Muelle	8 624 600 618
49	Schenkelfeder	Spiral spring	Ressort à branches	Muelle de patas	8 624 600 619
50	Platte	Plate	Plaque	Placa	8 621 901 525
51	Feder	Spring	Ressort	Muelle	8 624 600 677
52	Druckhebel	Pressure lever	Levier de pression	Palanca de presión	8 621 901 537
53	Schieberplatte	Slider plate	Plaque du glisseur	Placa corredora	8 621 901 558
54	Buchse	Socket	Douille	Hembrilla	8 620 300 106
55	Führungsrolle	Guide pulley	Poulie de guidage	Rollo de dirección	8 626 600 425
56	Auswurfschieber	Ejektion slider	Glisseur d'éjection	Corredora de expulsión	8 621 901 591
57	Auswurfhebel	Ejection lever	Levier d'éjection	Placa de expulsión	8 621 901 538
58	Feder	Spring	Ressort	Muelle	8 624 600 678
59	Knopfschieber	Button slider	Glisseur à bouton	Corredera de botón	8 621 901 539
61	**Schwungrad**	**Fly wheel**	**Volant**	**Volante de impulsión**	**8 626 600 633**
62	**Antriebsriemen**	**Drive belt**	**Corde de poulie**	**Correa motriz**	**8 624 700 402**
63	Schieber	Slider	Glisseur	Corredera	8 621 901 528
64	Feder	Spring	Ressort	Muelle	8 624 600 637
66	Isolierteil	Insulating part	Pièce isolante	Pieza isolante	8 621 005 101
67	Sensorplatte	Sensor board	Platine de capteur	Placa de sensor	8 908 003 402
68	Schalterplatte	Switch board	Plaque de manouvre	Placa de conmutador	8 908 003 403
69	Cassettenlift	Cassette lift	Elevateur cassette	Elevador de cassette	8 621 300 105
70	Cassettenfeder	Cassette spring	Ressort de cassette	Muelle de cassette	8 624 600 654
71	Buchse	Socket	Douille	Hembrilla	8 620 300 105
72	Cassettenheber	Cassette support	Support de cassette	Elevador de cassette	8 621 901 529
73	Liftschieber	Lift slider	Glisseur	Corredera de ascenso	8 621 901 530
74	Feder	Spring	Ressort	Muelle	8 624 600 622
81	Buchse	Socket	Duille	Hembrilla	8 620 300 107
82	Feder	Spring	Ressort	Muelle	8 624 600 647
83	Gummi	Rubber	Caoutchouc	Goma	8 620 300 108
85	Vorlaufschieber	Forward run slider	Glisseur avance	Corredera de avance	8 621 901 541
86	Rücklaufschieber	Rewind slider	Glisseur rebobinage	Corredera de retroceso	8 621 901 542
90	Schraube 2 x 1,6	Screw 2 x 1,6	Vis 2 x 1,6	Tornillo 2 x 1,6	8 623 400 122
91	Schraube 2 x 2	Screw 2 x 2	Vis 2 x 2	Tornillo 2 x 2	8 623 400 123
92	Schraube 2 x 3	Screw 2 x 3	Vis 2 x 3	Tornillo 2 x 3	8 623 400 124
94	Schraube 2 x 3	Screw 2 x 3	Vis 2 x 3	Tornillo 2 x 3	8 623 400 126
95	Schraube 2 x 4	Screw 2 x 4	Vis 2 x 4	Tornillo 2 x 4	8 623 400 127
96	Schraube 2,3 x 5	Screw 2,3 x 5	Vis 2,3 x 5	Tornillo 2,3 x 5	8 623 400 128
97	Schraube 2,6 x 4	Screw 2,6 x 4	Vis 2,6 x 4	Tornillo 2,6 x 4	8 623 400 129
3500	Haltewinkel (Mini 10)	Bracket	Equerre	Escuadra	8 631 312 536
3501	Haltewinkel (Mini 10)	Bracket	Equerre	Escuadra	8 631 312 544

98	Schraube 2,6 x 5	Screw 2,6 x 5	Vis 2,6 x 5	Tornillo 2,6 x 5	8 623 400 130
99	Schraube 2 x 4	Screw 2 x 4	Vis 2 x 4	Tornillo 2 x 4	8 623 400 156
100	Schraube 2 x 11	Screw 2 x 11	Vis 2 x 11	Tornillo 2 x 11	8 623 400 132
101	Schraube 2,6 x 4	Screw 2,6 x 4	Vis 2,6 x 4	Tornillo 2,6 x 4	8 623 400 133
102	Ring 1,5	Ring 1,5	Anneau 1,5	Anillo 1,5	8 620 100 516
103	Ring 1,6	Ring 1,6	Anneau 1,6	Anillo 1,6	8 620 100 513
104	Ring 2,0	Ring 2,0	Anneau 2,0	Anillo 2,0	8 620 100 517
105	Ring 3,0	Ring 3,0	Anneau 3,0	Anillo 3,0	8 620 100 518
106	Schraube 2 x 6	Screw 2 x 6	Vis 2 x 6	Tornillo 2 x 6	8 623 400 142
108	Scheibe 1,2 x 3 x 0,25	Washer 1,2 x 3 x 0,25	Rondelle 1,2 x 3 x 0,25	Arandela 1,2 x 3 x 0,25	8 620 105 400
109	Scheibe 1,6 x 3,8 x 0,3	Washer 1,6 x 3,8 x 0,3	Rondelle 1,6 x 3,8 x 0,3	Arandela 1,6 x 3,8 x 0,3	8 620 105 401
110	Scheibe 2,1 x 5 x 0,4	Washer 2,1 x 5 x 0,4	Rondelle 2,1 x 5 x 0,4	Arandela 2,1 x 5 x 0,4	8 620 105 402
111	Scheibe 2,1 x 5 x 0,13	Washer 2,1 x 5 x 0,13	Rondelle 2,1 x 5 x 0,13	Arandela 2,1 x 5 x 0,13	8 620 105 403
112	Scheibe 2,1 x 5 x 0,3	Washer 2,1 x 5 x 0,3	Rondelle 2,1 x 5 x 0,3	Arandela 2,1 x 5 x 0,3	8 620 105 404
113	Scheibe 1,5 x 3,2 x 0,2	Washer 1,5 x 3,2 x 0,2	Rondelle 1,5 x 3,2 x 0,2	Arandela 1,5 x 3,2 x 0,2	8 620 105 405
114	Scheibe 2,0 x 3,5 x 0,5	Washer 2,0 x 3,5 x 0,5	Rondelle 2,0 x 3,5 x 0,5	Arandela 2,0 x 3,5 x 0,5	8 620 105 406
116	Scheibe 2,1 x 5 x 0,4	Washer 2,1 x 5 x 0,4	Rondelle 2,1 x 5 x 0,4	Arandela 2,1 x 5 x 0,4	8 620 100 514
117	Scheibe 2,1 x 5 x 0,2	Washer 2,1 x 5 x 0,2	Rondelle 2,1 x 5 x 0,2	Arandela 2,1 x 5 x 0,2	8 620 100 515

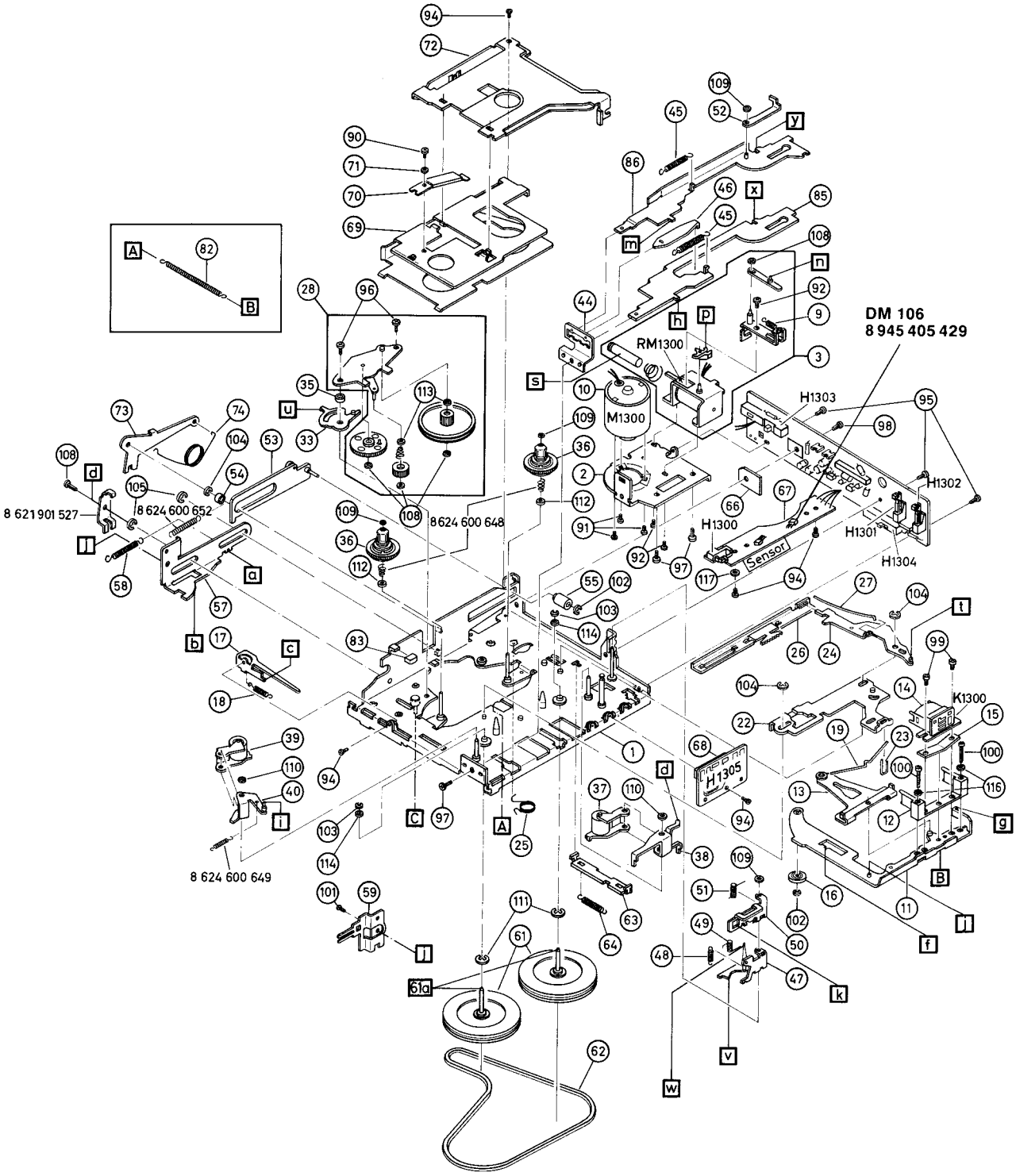

PL 30

8 638 305 688

H 350			8 908 043 531
H 1250			8 908 043 531
H 2400			8 908 043 531
H 1280			8 908 043 532
C 2400	1 u	50 V	8 903 490 425
C 2417	1 u	10 V	8 903 490 425
C 2418	47 u	10 V	8 903 490 147
C 2430	1 u	50 V	8 903 490 425

B 1011		1 907 598 028
V 2400	LM 1894	8 945 900 186
L 2420		8 908 412 002

Hinweis:

Handelsübliche Kondensatoren und Widerstände sind in der Ersatzteilliste nicht aufgeführt. Wir bitten Sie, diese Teile im Fachhandel zu beziehen.

Nota:

Des condensateurs et résistences commerciaux ne sont pas inclus dans la liste des pièces détachées. Veuillez acheter ces pièces chez votre spécialiste.

Note:

Commercially available capacitors and resistors are not mentioned in the spare parts list. Kindly buy these parts from the specialized trade.

Nota:

No se indican en la lista de piezas de repuestos los condensatores y los resistores de uso comercial. Les rogamos comprar esas piezas en el comercio especializado.

PL51

V 1310	LA 5512	8 905 956 999
V 1320	CX 1006	8 905 957 229
V 1301	2 SD 545	8 905 705 626
V 1302	2 SC 536	8 697 020 570
V 1303	2 SD 545	8 905 705 626
D 1301	DS-135	8 905 405 610
D 1303	10 D-1	8 905 405 609
H 1300		8 908 003 408
H 1301		8 908 003 418
H 1302		8 908 003 407
H 1303		8 908 003 411
H 1304		8 908 003 410
H 1305		8 908 003 403
R 1320	4,7 kΩ	8 901 499 007
R 1340	4,7 kΩ	8 901 499 007

		8 900 ... ...
R 1301	100 K	203 105
R 1302	10 K	203 104
R 1303	1,5 k	301 153
R 1304	30	301 333
R 1305	320	301 332
R 1306	10 k	203 104
R 1307	220	301 222
R 1308	27 k	301 274
R 1309	39 k	301 394
R 1310	470	301 472
R 1312	1,5 k	301 153
R 1313	30	301 333
R 1314	10 k	203 104
R 1315	320	301 332
R 1316	220	301 222
R 1317	27 k	301 274
R 1318	39 k	301 394

C 1301	22 µF	8 903 700 317
C 1302	10 µF	8 903 470 325
C 1303	10 µF	8 903 470 325
C 1304	10 µF	8 903 470 325
C 1305	4,7 µF	8 903 490 112
C 1306	10 nF	8 902 210 422
C 1307	10 µF	8 903 470 325
C 1308	4,7 µF	8 903 490 112
C 1309	10 nF	8 902 210 422

● **BLAUPUNKT**
BOSCH Gruppe

Kingston SQR 48
7 648 885 412
Nashville SQR 48
7 648 891 410

Ersatzteilliste

Spare Parts List
Liste de rechanges
Lista de repuestos

Code (V 800)

Mini 15 S/MU-2
CPS

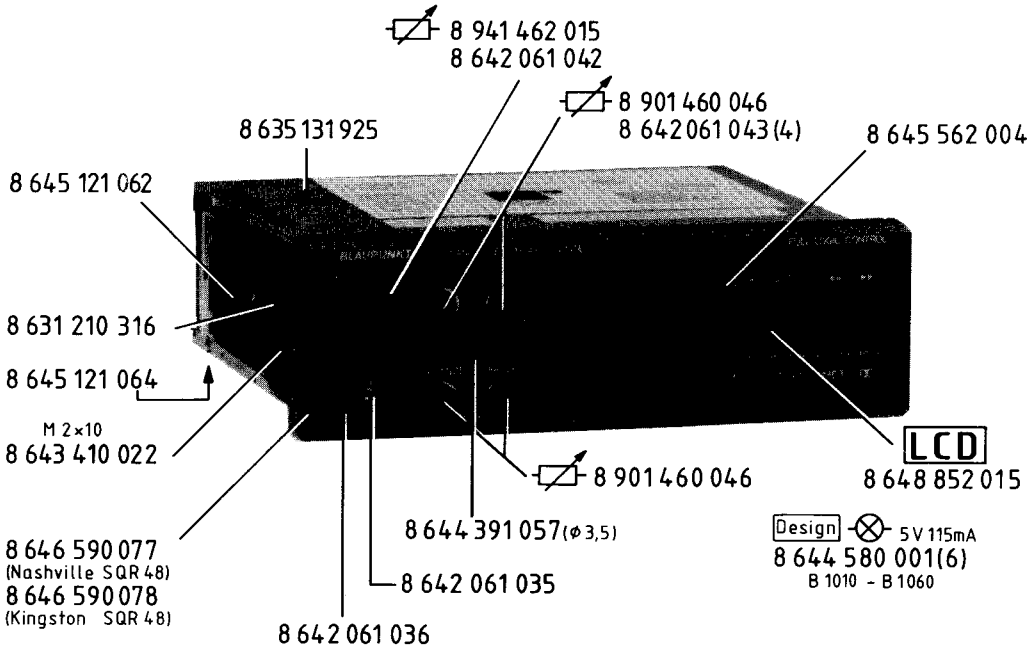

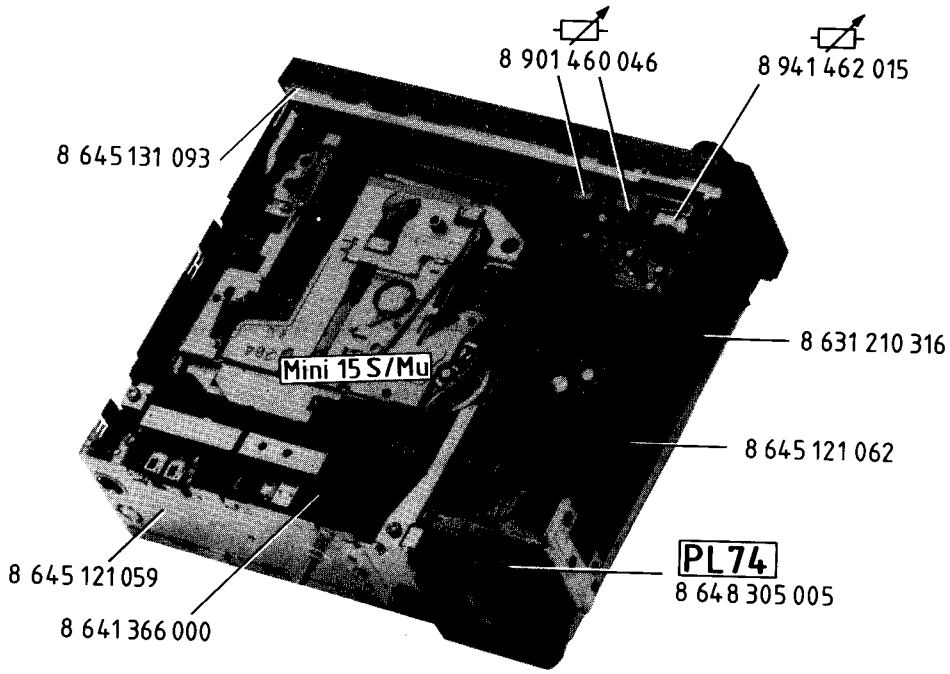

Blaupunkt-Werke GmbH Hildesheim

Mitglied der Bosch Gruppe · Gedruckt in Deutschland bei HDR Blaupunkt · Änderungen vorbehalten.

Member of the Bosch Group · Printed in Germany by HDR Blaupunkt · Subject to alterations.

MC1/VKD 3D 88 340 015
3/88
Wt

Membre du groupe Bosch · Imprimé en Allemagne par HDR Blaupunkt · Sous réserve de modifications.

Miembro del grupo Bosch · Impreso en Alemania por HDR Blaupunkt · Modificaciones reservadas.

Hinweis:

Handelsübliche Kondensatoren und Widerstände sind in der Ersatzteilliste nicht aufgeführt. Wir bitten Sie, diese Teile im Fachhandel zu beziehen.

Note:

Commercially available capacitors and resistors are not mentioned in the spare parts list. Kindly buy these parts from the specialized trade.

Nota:

Des condensateurs et résistances commerciaux ne sont pas inclus dans la liste des pièces détachées. Veuillez acheter ces pièces chez votre spécialiste.

Nota:

No se indican en la lista de piezas de repuesto los condensadores y resistores de uso comercial. Les rogamos comprar esas piezas en el comercio especializado.

Batteriekabel (5 A)	Plus cable with fuse	Câble positif avec fusible	Cable positivo con fusible	8 634 491 349
Kappe (3,5 ∅)	Kap	Capuchon	Caperuza	8 646 560 135
Drehfeder	Torsion spring	Ressort de torsion	Resorte de torsión	8 644 650 001
Halter (PL 02/PL 06)	Support	Support	Soporte	8 641 366 000
Kopfhörer-Adapter (3,5–6,3 ∅)	Headphone adaptor	Adapteur de casque	Adaptador para casco	8 619 399 702
Antennen-Adapter	Antenna adaptor	Adapteur d'antenne	Adaptador para antena	8 908 603 222

PL 02 AM

Hybrid	W 690			8 905 920 254
	V 660	TDA 1072		8 945 900 394
	V 600	BF 247 A		8 905 706 099
	V 601	BC 848 C Chip		8 925 705 037
	V 602	BC 858 C Chip		8 925 705 039
	V 603	BFS 19 L		8 925 705 306
	V 604	BF 256 B		8 905 706 273
	V 610, 611	BC 848 C Chip		8 925 705 037
	V 612	BC 858 C Chip		8 925 705 039
	V 613, 650, 680	BC 848 C Chip		8 925 705 037
	V 690	BC 849 C Chip		8 925 705 035
	Q 660	456 kHz		8 946 193 088
	C 602, 604	2-27 pF		8 903 912 002
	C 651	4,5-20 pF		8 903 913 001
	D 601, 602	BB 112		8 905 405 624
	D 603, 604	LL 4148 Chip		8 925 800 029
	D 650	BB 112		8 905 405 624
	D 651, 652	LL 4148 Chip		8 925 800 029
	L 600			8 928 411 008
	L 601			8 948 412 053
	L 602			8 948 415 054
	L 603			8 948 412 053
	L 604			8 928 411 008
	L 612, 613			8 948 412 027
	L 650			8 948 415 020
	L 651			8 948 412 028
	L 660			8 948 413 001
	C 610, 615	22 µ	16 V	8 903 490 134
	C 660	2,2 µ	50 V	8 903 490 109
	C 663, 694	22 µ	16 V	8 903 490 134
	C 661	10 µ	50 V	8 903 490 114

PL 06 FM

	V 30	TDA 1574		8 945 900 781
	V 150	TDA 1596		8 945 901 911
Hybrid	W 20			8 905 920 292
	W 30	ASU		8 638 389 044
	W 40	ASU		8 638 389 046
	V 10	BC 858 C Chip		8 925 705 039
	V 20	BF 993		8 925 705 281
	D 10	BA 679 Chip		8 925 800 041
	D 20	BB 304		8 905 405 592
	D 30	BB 304		8 905 405 591
	D 40	BB 304		8 905 405 590
	D 200	LL 4148 Chip		8 925 800 029
	Q 150			8 946 193 189
	Q 151, 152			8 946 193 190
	R 152	100 kΩ		8 941 500 272
	C 19, 25	2-7 pF		8 903 910 200
	F 50			8 948 417 004
	L 5			8 928 411 008
	L 11, 12			8 958 411 000
	L 20			8 948 419 022
	L 30			8 948 419 015
	L 40			8 948 419 021
	L 150			8 948 417 006
	L 205, 207, 208			8 948 419 015
	L 238			8 948 411 042
	C 15	2 µ	50 V	8 903 490 109

PL 12-1

	V 550	BC 848 C Chip	8 925 705 037
	V 1510, 1530	BC 849 C Chip	8 925 705 035
	R 551	22 kΩ	8 941 500 271
	C 550, 1513, 1515, 1533, 1535	4,7 µ 35 V	8 903 490 112
	C 1565	100 µ 10 V	8 903 490 144
	C 1566	10 µ 16 V	8 903 490 325

PL 73-1

Lampenfassung (6) Lamp socket Douille de lampe Poerta-lámparas	8 908 533 133
Schalter (16) Switch Interrupteur Interruptor	8 648 840 008
Schiebeschalter (16) Slider Commutateur glissant Conmutador deslizante	8 908 033 184
Halteschiene Supporting rail Guide de retuне Riel de soporte	8 631 290 318
Folienleiterbahn Foil PC Voi conductrice e feuille Via conductriz a lámina	8 648 811 012

D 1010, 1020	LED	1 149 992 122
D 1030, 1040	LED	8 945 405 279
D 1060, 70, 80		8 945 405 280
R 1010	330 Ω Chip	8 950 200 332
R 1030	1 kΩ Chip	8 950 200 103

PL 74

	V 1620	BC 817-25 Chip		8 925 705 127
	D 2000	BYW 95 B		8 945 405 201
	L 2000			8 908 411 058
	L 2002, 2004			8 674 220 037
	R 1615, R 1635		3,3 k	8 950 200 333
	R 1650	1 k		8 950 200 103
	R 1651, R 2004	100 Ohm		8 950 200 101
	C 2004	0,1 µ		8 952 110 503

PL 20

Hybrid	W 410	ARI	8 638 309 137
	V 300	TEA 5581	8 945 901 910
	V 700	SAA 1057	8 905 956 993
	V 800	CODE	Nashville SQR 48
	V 800	CODE	Kingston SQR 48
	V 1050	PCF 8576	8 925 900 057
	V 1100	LM 833	8 945 901 909
	V 1200	M 51143	8 905 957 228
	V 1250	HA 12091	8 925 900 018
	V 1360	74 HC 4094	8 945 901 907
	V 1450	HCF 4053	8 945 901 908
	V 1580	RC 4558	8 905 955 843
	V 1610, 1630	TDA 7255	8 945 901 904
	V 2010	L 498	8 945 900 432
	V 2020	L 4916	8 945 900 450
	V 510, 520	BC 848 B Chip	8 925 705 043
	V 810	BC 848 C Chip	8 925 705 037
	V 815, 820, 830	BC 808-25 Chip	8 925 705 042
	V 855, 850, 1205, 1210, 1260, 1265, 1280, 1285, 1290, 1295	BC 848 B Chip	8 925 705 043
	V 1300	BC 808-25 Chip	8 925 705 042
	V 1305	BC 848 B Chip	8 925 705 043
	V 1310, 1320, 1340	BC 875	8 905 707 903
	V 1460	BC 848 B Chip	8 925 705 043
	V 1465	BC 858 C Chip	8 925 705 039
	V 1560, 1570	BC 849 C Chip	8 925 705 035
	D 2010, 2011	BAS 31	8 925 405 147
	D 0000	LL 4148 Chip	8 925 800 029
	D 1012	ZDP 5,1	8 905 421 272
	D 2450, 2460	BAT 19	8 925 405 144
	D 2020	Z 2,7	8 905 421 280
	Q 800	4 MHz	8 946 193 171
	R 307, 312	10 kΩ	8 941 500 072
	R 413	100 Ω	8 901 510 433
	R 1262, 1263	10 kΩ	8 941 500 072
	R 1020	17,8 Ohm	8 920 343 063
	R 1021	15 Ohm	8 900 317 151
	R 1025	21,5 Ohm	8 920 343 067
	R 1026	17,8 Ohm	8 920 343 063
	R 1060	21,5 Ohm	8 920 343 067
	R 1061	17,8 Ohm	8 920 343 063

	R 2010	1,8 Ω			8 921 351 002
	L 413				8 948 412 026
	L 801				8 908 411 509
	C 308	220 µ	10	V	8 903 490 137
	C 313	0,22 µ	50	V	8 903 490 103
	C 315, 316	1 µ	50	V	8 903 490 107
	C 350, 414	4,7 µ	35	V	8 903 490 112
	C 514	1 µ	16	V	8 903 490 107
	C 702	47 µ	10	V	8 903 470 147
	C 704, 707, 1100, 1102, 1111, 1121	22 µ	16	V	8 903 490 134
	C 1200	10 µ	16	V	8 903 490 121
	C 1202	4,7 µ	35	V	8 903 490 112
	C 1210	1 µ	50	V	8 903 490 107
	C 1250	10 µ	16	V	8 903 490 121
	C 1251	1 µ	50	V	8 903 490 107
	C 1252	0,33 µ	50	V	8 903 490 104
	C 1253	1 µ	16	V	8 903 490 107
	C 1254, 1257	4,7 µ	35	V	8 903 490 112
	C 1258	1 µ	50	V	8 903 490 107
	C 1259	220 µ	10	V	8 903 490 137
	C 1260	4,7 µ	35	V	8 903 490 112
	C 1263	1 µ	50	V	8 903 490 107
	C 1265	0,33 µ	50	V	8 903 490 104
	C 1266, 1267	1 µ	50	V	8 903 490 107
	C 1300	330 µ	16	V	8 903 498 001
	C 2011	470 µ	16	V	8 903 490 198
	C 1450, 1451	10 µ	16	V	8 903 490 114
	C 1452, 1453	1 µ	50	V	8 903 490 107
	C 1459	10 µ	16	V	8 903 490 114
	C 1505	47 µ	10	V	8 903 470 147
	C 1560, 1570	4,7 µ	35	V	8 903 490 112
	C 1575	47 µ	10	V	8 903 470 147
	C 1580	100 µ	6,3	V	8 903 490 144
	C 1581-1585, 1610, 1613	10 µ	16	V	8 903 490 121
	C 1614	220 µ	10	V	8 903 490 137
	C 1615	220 µ	10	V	8 903 490 137
	C 1621	1000 µ	16	V	8 903 490 141
	C 1622	1000 µ	16	V	8 903 490 141
	C 1625	10 µ	16	V	8 903 490 114
	C 1626	10 µ	16	V	8 903 490 114
	C 1633	10 µ	16	V	8 903 490 114
	C 1641	1000 µ	16	V	8 903 490 141
	C 1642	1000 µ	16	V	8 903 490 141
	C 2001	3300 µ	16	V	8 903 498 304
	C 2005, 2012	100 µ	10	V	8 903 490 144
	C 2013	1 µ	50	V	8 903 490 107
	C 2021, 2022	22 µ	16	V	8 903 490 134
	C 2450, 2460	1 µ	50	V	8 903 490 107

PL 02

C 600	33 n	8 952 133 402
C 601,		
C 603,		
C 604,		
C 605	0,1 uF	8 952 110 503
C 606,		
C 607	47 p	8 952 147 101
C 609	0,1 uF	8 952 110 503
C 608	0,1 uF	8 952 110 503
C 611	22 n	8 952 122 402
C 612	0,1 uF	8 952 110 503
C 613	22 n	8 952 122 402
C 614,		
C 616	0,1 uF	8 952 110 503
C 617	4,7n	8 952 147 304
C 652	8,2 p	8 952 182 001
C 653,		
C 654,		
C 657	0,1 uF	8 952 110 503
C 658	22 n	8 952 122 402
C 664,		
C 665	0,1 uF	8 952 110 503
C 690	10 n	8 952 110 401
C 691	47 n	8 952 147 401
C 692	6,8 n	8 952 168 301
C 693	1 n	8 952 110 305

R 601	0 OHM	8 950 200 000
R 600	100 K	8 950 200 105
R 603	100 OHM	8 950 200 102
R 604,		
R 605	22 K	8 950 200 224
R 606	10 K	8 950 200 104
R 607	2,7 K	8 950 200 273
R 608	10 K	8 950 200 104
R 609	2,7 K	8 950 200 273
R 610	10 K	8 950 200 104
R 611	2,7 K	8 950 200 273
R 612	100 K	8 950 200 105
R 613,		
R 614	10 K	8 950 200 104
R 615	22 K	8 950 200 224
R 616	39 K	8 950 200 394
R 617	3,9 K	8 950 200 393
R 618	1 K	8 950 200 103
R 619	22 K	8 950 200 224
R 620	6,8 K	8 950 200 683
R 621	680 OHM	8 950 200 682
R 622	150 OHM	8 950 200 152
R 623	22 OHM	8 950 200 221
R 624	47 OHM	8 950 200 471
R 625,		
R 626	10 K	8 950 200 104
R 627	22 K	8 950 200 224
R 650	100 K	8 950 200 105
R 651	22 OHM	8 950 200 221
R 652	2,2 K	8 950 200 223
R 653	1 K	8 950 200 103
R 654	22 K	8 950 200 224
R 660	10 OHM	8 950 200 101
R 661	2,7 K	8 950 200 273

PL 06

C 10	3,9 p	8 952 139 001
C 11	5,6 p	8 952 156 002
C 12	27 p	8 952 127 102
C 13,		
C 14	1 n	8 952 110 305
C 16	22 n	8 952 122 402
C 17,		
C 18	1 n	8 952 110 305
C 20	5,6 p	8 952 156 002
C 21,		
C 22	2,7 p	8 952 127 001
C 23	3,3 p	8 952 133 001
C 24	8,2 p	8 952 182 001
C 26	10 p	8 952 110 101
C 27	1 n	8 952 110 305
C 28	10 n	8 952 110 401
C 29	6,8 p	8 952 168 002
C 30	1 n	8 952 110 305
C 32,		
C 34,		
C 36,		
C 37	22 n	8 952 122 402
C 38	100 pF	8 952 110 206
C 151,		
C 152	22 n	8 952 122 402
C 154,		
C 155,		
C 156	0,1 uF	8 952 110 503
C 157	22 n	8 952 122 402
C 160	0,22 uF	8 952 122 501
C 161	33 p	8 952 133 101
C 200	330 p	8 952 133 201
C 201	3,3 n	8 952 133 301
C 202	2,2 p	8 952 122 001
C 203	33 p	8 952 133 101
C 204	2,2 n	8 952 122 301

R 10	56 K	8 950 200 564
R 11	10 K	8 950 200 104
R 12	10 OHM	8 950 200 101
R 13	10 K	8 950 200 104
R 14,		
R 15	56 K	8 950 200 564
R 17	56 K	8 950 200 564
R 18	10 OHM	8 950 200 101
R 20	100 OHM	8 950 200 102
R 21	56 OHM	8 950 200 561
R 30	100 OHM	8 950 200 102
R 35	680 OHM	8 950 200 682
R 36,		
R 37	68 OHM	8 950 200 681
R 150	330 OHM	8 950 202 332
R 151	10 OHM	8 950 200 101
R 153	820 OHM	8 950 200 822
R 154	33K	8 950 200 334
R 155	1 K	8 950 200 103
R 167	2,2 K	8 950 200 223
R 168	3,9 K	8 950 200 393
R 200		
R 201	2,2 K	8 950 200 223

PL 12-1

C 1470	0,1 uF	8 952 110 503
C 1510	33 n	8 952 133 402
C 1511	0,1 uF	8 952 110 503
C 1512	4,7n	8 952 147 304
C 1514	22 n	8 952 122 402
C 1516	1 n	8 952 110 305
C 1517	0,1 uF	8 952 110 503
C 1530	33 n	8 952 133 402
C 1531	0,1 uF	8 952 110 503
C 1532	4,7n	8 952 147 304
C 1534	22 n	8 952 122 402
C 1536	1 n	8 952 110 305
C 1537	0,1 uF	8 952 110 503

R 551	0 OHM	8 950 200 000
R 550	15 K	8 950 200 154
R 1470	22 K	8 950 200 224
R 1511	12 K	8 950 200 124
R 1512	1,8 k	8 950 200 183
R 1513	3,3 K	8 950 200 333
R 1516	1 M	8 950 200 106
R 1517	2,2 K	8 950 200 223
R 1518	560 OHM	8 950 200 562
R 1520	68K	8 950 200 684
R 1521	2,7 K	8 950 200 273
R 1522	1,8K	8 950 200 183
R 1526	22 K	8 950 200 224
R 1526/88	15 K	8 950 200 154
R 1531	12 K	8 950 200 124
R 1532	1,8K	8 950 200 183
R 1533	3,3 K	8 950 200 333
R 1536	1 M	8 950 200 106
R 1537	2,2 K	8 950 200 223
R 1538	560 OHM	8 950 200 562
R 1540	68K	8 950 200 684
R 1541	2,7 K	8 950 200 273
R 1542	1,8 k	8 950 200 183
R 1546	22 K	8 950 200 224
R 1546/88	15 K	8 950 200 154

PL 20

C 31	1 n	8 952 110 305
C 301,		
C 302	0,1 uF	8 952 110 503
C 303	10 n	8 952 110 401
C 304	0,1 uF	8 952 110 503
R 307,	470 p	8 952 147 201
C 310Wood	0,1 uF	8 952 110 503
C 311	0,1 uF	8 952 110 503
C 312	10 n	8 952 110 401
C 319,		
C 320	680 p	8 952 168 201
C 330,		
C 340Woo	680 p	8 952 168 201
C 411	56 p	8 952 256 101
C 412	68 p	8 952 168 101
C 415,		
C 416	0,1 uF	8 952 110 503
C 510	0,1 uF	8 952 110 503
C 511	10 n	8 952 110 401
C 512	0,1 uF	8 952 110 503
C 700	2,2 n	8 952 122 301
C 701	10 n	8 952 110 401
C 705	22 n	8 952 122 402
C 708	22 n	8 952 122 402
C 709	68 p	8 952 168 101
C 710	10 n	8 952 110 401
C 711	100 pF	8 952 110 206
C 800,		
C 801	33 p	8 952 133 101
C 810	2,2 n	8 952 122 301
C 829,		
C 850	0,1 uF	8 952 110 503
C 851	10 n	8 952 110 401
C 852,		
C 860	0,1 uF	8 952 110 503
C 872,		
C 873,		
C 874,		
C 875	1 n	8 952 110 305
C 1110	680 p	8 952 168 201
C 1112	3,3 n	8 952 133 301
C 1120	680 p	8 952 168 201
C 1122	3,3 n	8 952 133 301
C 1130	0,1 uF	8 952 110 503
C 1140	0,1 uF	8 952 110 503
C 1201	22 n	8 952 122 402
C 1254	18 n	8 952 118 401
C 1255	4,7n	8 952 147 304
C 1255Woo	1,8 n	8 952 118 301
C 1256	33 n	8 952 133 402
C 1261	4,7n	8 952 147 304
C 1261Woo	18 n	8 952 118 401
C 1262	33 n	8 952 133 402
C 1262Woo	10 n	8 952 110 401
C 1263Woo	82 nF	8 952 182 401
C 1264	18 n	8 952 118 401
C 1268	47 n	8 952 147 401
C 1268Woo	82 nF	8 952 182 401
C 1269	47 n	8 952 147 401
C 1269Woo	10 n	8 952 110 401
C 1270Woo	18 n	8 952 118 401
C 1275Woo	10 n	8 952 110 401
C 1276Woo	1,8 n	8 952 118 301
C 1295,		
C 1290Woo	47 n	8 952 147 401
C 1360	0,1 uF	8 952 110 503
C 1611,		
C 1612	0,1 uF	8 952 110 503
C 1617	0,1 uF	8 952 110 503
C 1618	330 p	8 952 133 201
C 1631,		
C 1632	0,1 uF	8 952 110 503
C 1637	0,1 uF	8 952 110 503
C 1638	330 p	8 952 133 201
C 2020,		
C 2400Woo	0,1 uF	8 952 110 503
C 2403Woo	3,9 n	8 952 139 302
C 2405Woo	0,1 uF	8 952 110 503
C 2406Woo	1 n	8 952 110 305
C 2410Woo	47 n	8 952 147 401
C 2411Woo	4,7n	8 952 147 304

1	CHASSIS GENIETET	CHASSIS ASS Y	CHASSIS RIVETE	CHASIS REMACHADO	8 628 800 409
2	MOTOR	MOTOR	MOTEUR	MOTOR	8 627 205 760
3	ZAHNRAD	MAIN GEAR	ROUE DENTEE	RUEDA DENTADA	8 626 300 429
5	HEBEL	CHANGE PLATE	LEVIER	PALANCA	8 621 901 559
6	SPURSCHALTFEDER	HEAD SWITCH SPRING	RESSORT	MUELLE	8 624 600 655
7	PLATTE	MAIN PLATE	PLAQUE	PLACA	8 621 901 560
8	GA ROLLE	PINCH ROLLER ARM F	GALET PRESSEUR	RODILLO DE PRESION	8 626 600 437
9	ARM	TRIGG STOP ARM	BRAS	BRAZO	8 621 901 626
10	HEBEL	FF REW LOCK PLATE	LEVIER	PALANCA	8 621 901 655
11	FEDER	FF REW LOCK SPRING	RESSORT	MUELLE	8 624 600 679
12	HEBEL	FF REW RELEASE PLATE	LEVIER	PALANCA	8 621 901 630
13	FEDER	FF REW PLATE SPRING	RESSORT	MUELLE	8 624 600 803
14	ROLLE	CENTER PULLEY	POULIF	ROLLO	8 626 600 835
15	FEDER	CONTROL SPRING	RESSORT	MUELLE	8 624 600 807
16	SCHRAUBE	SCREW	VIS	TORNILLO	8 623 400 143
17	MAGNET HM1301,HM1303	COIL HM1301,HM1303	AIMANT DE REVERSE	IMAN RESERVA	8 627 601 415
18	KERN	CORE	NOYAU	NUCLEO	8 621 005 126
19	WINKEL	PLUNGER BRACKET	EQUERRE	ESCUADRA	8 621 901 564
20	FEDER	CONTROL SPRING			8 624 600 836
21	SCHALTER	SWITCH	INTERRUPTEUR	INTERRUPTOR	8 908 003 431
22	SCHIEBER	SLIDE PLATE	GLISSEUR	CORREDERA	8 621 901 565
23	HEBEL	FF REW ACTUATOR	LEVIER	PALANCA	8 621 901 566
24	FEDER	ACTUATOR SPING	RESSORT	MUELLE	8 624 600 660
25	GA ROLLE	PINCH ROLLER ARM	GALET PRESSEUR	RODILLO DE PRESION	8 621 901 631
26	ARM	PULL PLATE	BRAS	BRAZO	8 621 901 633
27	SCHIEBER	TAKE UP ACTUATOR	GLISSEUR	CORREDERA	8 621 901 568
28	SCHIEBER	TAKE UP PUSH PLATE	GLISSEUR	CORREDERA	8 621 901 569
29	ROLLE	HEAD ROLLER	POULIE	ROLLO	8 626 600 438
30	HEBEL	HEAD PANEL	LEVIER	PALANCA	8 621 300 121
31	BANDFUEHRUNG	TAPE GUIDE	GUIDAGE DE BANDE	GUIA DE CINTA	8 622 306 109
32	KOPFFEDER	HEAD SPRING	RESSORT DE TETE	MUELLE DE CABEZA	8 621 200 112
33	WIEDERGABEKOPF K1300	HEAD K1300	TETE DE LECTURE	CABEZA DE REPRODUCCION	8 627 609 506
34	STEUERPLATTE	PINCH ROLLER ACTUATOR	PLAQUE DE COMMANDE	PLACA DE MANDO	8 621 901 570
35	FEDER	SPRING	RESSORT	MUELLE	8 624 600 624
36	FEDER	PANEL SPRING	RESSORT	MUELLE	8 624 600 661
37	SCHWUNGRAD	FLYWHEEL CAPSTAN	VOLANT D INERTIE	VOLANTE DE IMPULSION	8 626 600 430
39	ANTRIEBSRIEMEN	MAIN BELT	COURROIE D ENTRAINEMENT	CORREA MOTRIZ	8 624 700 410
40	TRAEGERPLATTE	MAIN GEAR PLATE	PLAQE DE SUPPORT	PLACA DE SOPORTE	8 621 005 111
41	SV PLATTE	FF GEAR PLATE	PLAQUE AR	PLACA AR	8 621 901 584
42	SR PLATTE	REW GEAR PLATE	PLAQUE RR	PLACA RR	8 621 901 585
43	FEDER	SPRING	RESSORT	MUELLE	8 624 600 662
44	ZAHNRAD	FF GEAR	ROUE DENTEE	RUEDA DENTADA	8 626 300 405
45	PLATTE	PLATE	PLAQUE	PLACA	8 622 306 113
46	PLATTE	PLATE	PLAQUE	PLACA	8 622 306 114
47	FUEHLER	END SENSOR PUSH	PALPEUR	PALPADOR	8 623 002 005
48	SV PLATTE	TAKE UP GEAR PLATE	PLAQUE AR	PLACA AR	8 621 901 586
49	SR PLATTE	TAKE UP GEAR PLATE	PLAQUE RR	PLACA RR	8 621 901 587
50	FEDER	SPRING	RESSORT	MUELLE	8 624 600 663
51	ZAHNRAD	GEAR	ROUE DENTEE	RUEDA DENTADA	8 626 300 406
52	ZAHNRAD	GEAR	ROUE DENTEE	RUEDA DENTADA	8 626 300 425
53	ZAHNRAD	CLUTCH ASS Y	ROUE DENTEE	RUEDA DENTADA	8 626 600 441
54	SCHEIBE	DEVICE GEAR	RONDELLE	ARANDELA	8 626 300 408
55	SCHEIBE	DEVICE GEAR	RONDELLE	ARANDELA	8 626 300 409
56	ZAHNRAD	ARM GEAR	ROUE DENTEE	RUEDA DENTADA	8 626 300 410
57	FEDER	SPRING	PLAQUE	PLACA	8 624 600 837
58	ARM	END SENSING PLATE	PLAQUE	PLACA	8 621 901 656
59	ZAHNRAD	GEAR	ROUE DENTEE	RUEDA DENTADA	8 626 300 419
60	ZAHNRAD	TURN OVER GEAR	ROUE DENTEE	RUEDA DENTADA	8 626 300 412
61	FILZ	FELT			8 622 306 117
62	FEDER	SPRING	RESSORT	MUELLE	8 624 600 664
63	HEBEL	TRIGGER ARM	LEVIER	PALANCA	8 621 901 628
64	FEDER	SPRING	RESSORT	MUELLE	8 624 600 665
65	SCHEIBE	END PIECE	RONDELLE	ARANDELA	8 620 300 109
66	WICKELTELLER	TAKE UP REEL	PLATEAU DE BOBINAGE	PLATILLO BOBINADOR	8 626 600 432
67	ROLLE	TURN OVER GEAR COLLAR	POULIE	ROLLO	8 620 300 110
68	HM MAGNET HM1300	KEY OFF BRACKET HM1300	AIMANT	IMAN	8 621 300 114
69	FEDER	SPRING	RESSORT	MUELLE	8 624 600 666
70	KERN	PLUNGER	NOYAU	NUCLEO	8 623 100 402
71	HEBEL	EJECT ARM	LEVIER	PALANCA	8 621 901 571
72	HEBEL	SWITCH PLATE	LEVIER	PALANCA	8 621 901 657
73	FEDER	SPRING	RESSORT	MUELLE	8 624 600 667
74	FEDER	GEAR SPRING	RESSORT	MUELLE	8 624 600 668
75	ZAHNRAD	EJECT GEAR	ROUE DENTEE	RUEDA DENTADA	8 626 300 413
76	FEDER	EJECT SPRING	RESSORT	MUELLE	8 621 200 113
77	ARM	PUSH ARM	BRAS	BRAZO	8 621 901 629
78	PLATTE PL50	PRINT BASE PL50	PLAQUE	PLACA	8 621 005 135
79	HEBEL	PLATE	LEVIER	PALANCA	8 621 300 115

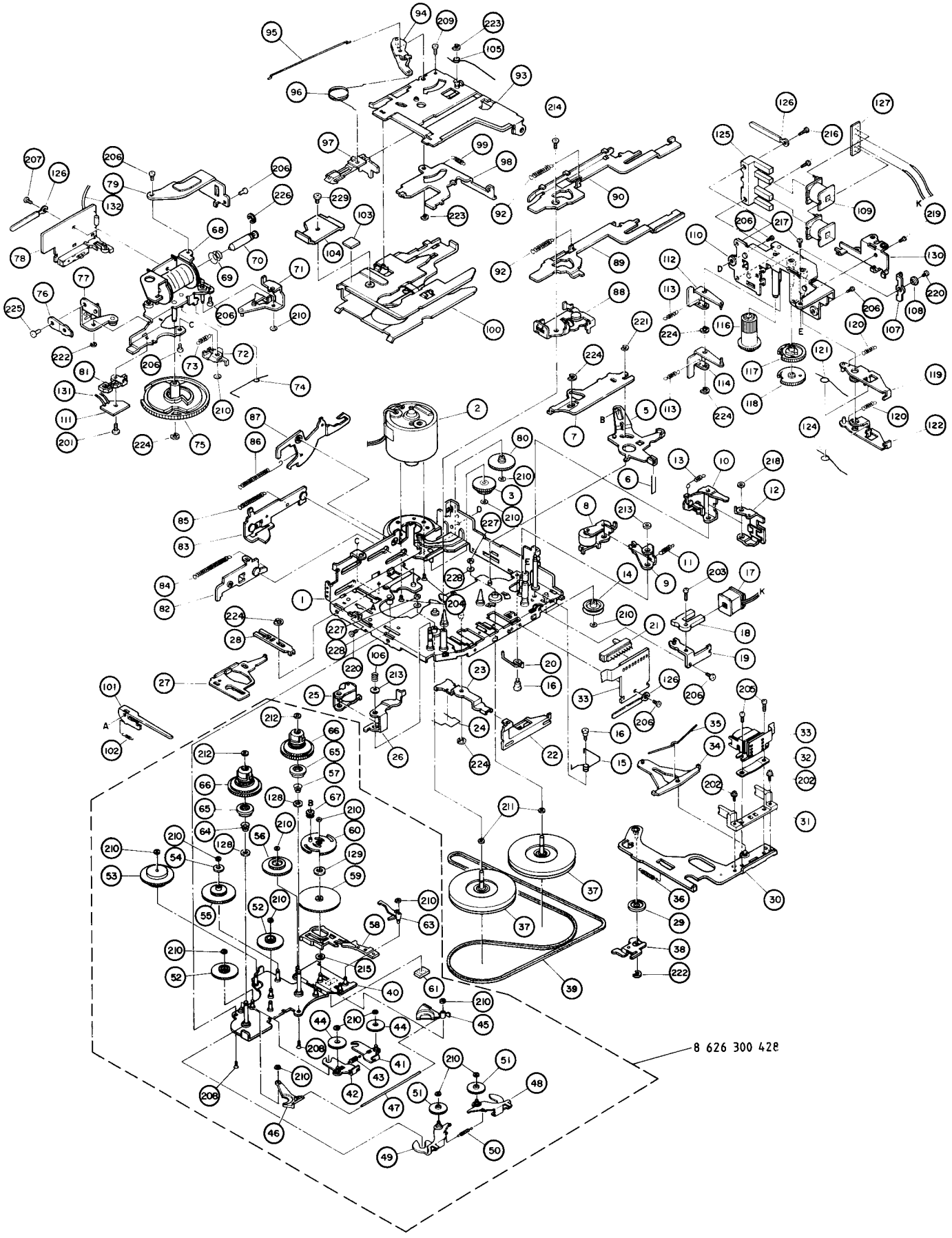
8 626 300 428

80	ZAHNRAD	DRIVE GEAR	ROUE DENTEE	RUEDA DENTADA	8 626 300 424
81	SCHALTER H1302	MUTING SWITCH H1302	INTERRUPTEUR	INTERRUPTOR	8 908 003 417
82	HEBEL	PUSH LEVER	LEVIER	PALANCA	8 621 901 594
83	SCHIEBER	PUSH PLATE	GLISSEUR	CORREDERA	8 621 901 595
84	FEDER	SPRING	RESSORT	MUELLE	8 624 600 669
85	FEDER	SPRING	RESSORT	MUELLE	8 624 600 670
86	FEDER	LIFT UP SPRING	RESSORT	MUELLE	8 624 600 671
87	SCHIEBER	LIFT LEVER	GLISSIEUR	CORREDERA	8 621 901 576
88	STUETZARM	BRACKET	EQUERRE	ESCUADRA	8 621 901 658
89	SR SCHIEBER	REW LEVER	GLISSEUR RR	CORREDERA RR	8 621 901 597
90	SV SCHIEBER	FF LEVER	GLISSEUR AV	CORREDERA AV	8 621 901 598
92	FEDER	SPRING	RESSORT	MUELLE	8 624 600 683
93	LIFTHEBER	CASE LIFTER	ELEVATEUR	ELEVADOR	8 621 005 123
94	HEBEL	PLATE	LEVIER	PALANCA	8 621 901 623
95	FEDER	FEDER	RESSORT	MUELLE	8 624 600 673
96	FEDER	SPRING	RESSORT	MUELLE	8 624 600 804
97	HEBEL	PACK SLIDER	LEVIER	PALANCA	8 621 901 659
98	PLATTE	PLATE	PLAQUE	PLACA	8 621 901 662
99	FEDER	SPRING	RESSORT	MUELLE	8 624 600 675
100	LIFT	CASSETTE CASE	LEVIER	PALANCA	8 625 100 033
101	HEBEL	TIMING PLATE	LEVIER	PALANCA	8 621 901 582
104	PLATTE	PLATE			8 621 300 135
102	FEDER	SPRING	RESSORT	MUELLE	8 624 600 636
103	GUMMI	RUBBER	GOMME	GOMA	8 622 306 112
105	FEDER	SPRING	RESSORT	MUELLE	8 624 600 684
106	FEDER	SPRING			8 624 600 806
107	HEBEL	BALANCER	LEVIER	PALANCA	8 621 901 599
108	BUCHSE	COLLAR	PRISE	CASQUILLO	8 620 300 112
109	SPULE	COIL	BORNE	BORNA	8 624 200 605
110	HEBEL	FF LEVER	LEVIER	PALANCA	8 621 300 116
112	FEDER	LEVER SPIRNG	RESSORT	MUELLE	8 621 901 600
113	HEBEL	REW LEVER	LEVIER	PALANCA	8 624 600 685
111	PLATTE	PRINT BASE			8 628 309 848
114	HEBEL	REW PLUNGER LEVER	LEVIER	PALANCA	8 621 901 601
116	ROLLE	DRIVE GEAR	POULIE	ROLLO	8 621 300 416
117	SV ZAHNRAD	FF GAER	ROUE DENTEE AR	RUEDA DENTADA AR	8 626 300 417
118	SR ZAHNRAD	REW GEAR	ROUE DENTEE RR	RUEDA DENTADA RR	8 626 300 418
119	HEBEL	LIFT ARM	LEVIER	PALANCA	8 621 901 602
120	FEDER	SPRING	RESSORT	MUELLE	8 624 600 686
121	FEDER	LEVER LIFT SPRING	RESSORT	MUELLE	8 624 600 838
122	HEBEL	LIFT ARM	LEVIER	PALANCA	8 621 901 603
124	FEDER	LEVER LIFT SPRING	RESSORT	MUELLE	8 624 600 839
125	KERN	CORE	NOYAU	NUCLEO	8 622 306 119
126	KLEMME	CLAMP	BORNE	BORNA	8 620 600 041
127	PLATTE PL50	PRINT BASE PL50	PLAQUE	PLACA	8 628 309 842
128	SCHEIBE 3,6x5x0,13	WASHER			8 620 100 538
130	WINKEL	SUPPORT BRACKET	EQUERRE	ESCUADRA	8 621 300 117
131	FEDER	LEVER SPRING	RESSORT	MUELLE	8 624 600 802
132	FEDER	LOCK PLATE	RESSORT	MUELLE	8 624 600 679
201	SCHRAUBE 1,7X3,5	SCREW	VIS	TORNILLO	8 623 400 170
202	SCHRAUBE 2X5	SCREW	VIS	TORNILLO	8 623 400 151
203	SCHRAUBE 2X6	SCREW	VIS	TORNILLO	8 623 400 154
204	SCHRAUBE 2X2,5	SCREW	VIS	TORNILLO	8 623 400 157
205	SCHRAUBE 2X4	SCREW	VIS	TORNILLO	8 623 400 156
206	SCHRAUBE 2X3	SCREW	VIS	TORNILLO	8 623 400 149
207	SCHRAUBE 2X3	SCREW	VIS	TORNILLO	8 623 400 146
208	SCHRAUBE 2X3,5	SCREW	VIS	TORNILLO	8 623 400 153
209	SCHRAUBE 2X4	SCREW	VIS	TORNILLO	8 623 400 150
210	SCHEIBE 1,2X3X0,25	WASHER	RONDELLE	ARANDELA	8 620 105 408
211	SCHEIBE 2,1X5X0,13	WASHER	RONDELLE	ARANDELA	8 620 105 403
212	SCHEIBE 1,6X3,4X0,3	WASHER	RONDELLE	ARANDELA	8 620 105 409
213	SCHEIBE 2,1X5X0,4	WASHER	RONDELLE	ARANDELA	8 620 105 402
214	SCHRAUBE 2,6X4,5	SCREW	VIS	TORNILLO	8 623 400 161
215	SCHEIBE 3,1X4,8X0,1	WASHER	RONDELLE	ARANDELA	8 620 100 539
216	SCHRAUBE 2X5	SCREW	VIS	TORNILLO	8 623 400 160
217	SCHRAUBE 2X4	SCREW	VIS	TORNILLO	8 623 400 159
218	SCHEIBE 1,6X3,8X0,3	WASHER	RONDELLE	ARANDELA	8 620 105 401
219	SCHRAUBE 2X2,3	SCREW	VIS	TORNILLO	8 623 400 158
220	SCHRAUBE 2X2	SCREW	VIS	TORNILLO	8 623 400 145
221	RING 1,5	RING	ANNEAU	ANILLO	8 620 100 524
222	RING 1,2	RING	ANNEAU	ANILLO	8 620 100 506
223	RING 1,5	RING	ANNEAU	ANILLO	8 620 100 507
224	RING 2	RING	ANNEAU	ANILLO	8 620 100 508
225	SCHRAUBE 2,6X4	SCREW			8 623 400 168
226	RING 2,5	RING	ANNEAU	ANILLO	8 620 100 509
227	SCHEIBE 1,55X3,5X0,5	WASHER	RONDELLE	ARANDELA	8 620 100 540
228	SCHEIBE 2X3,5X0,2	WASHER	RONDELLE	ARANDELA	8 620 105 411
229	SCHRAUBE 2x1,8	SCREW			8 623 400 139
230	SCHEIBE 0,85X2,8X0,25	WASHER	RONDELLE	ARANDELA	8 620 105 414

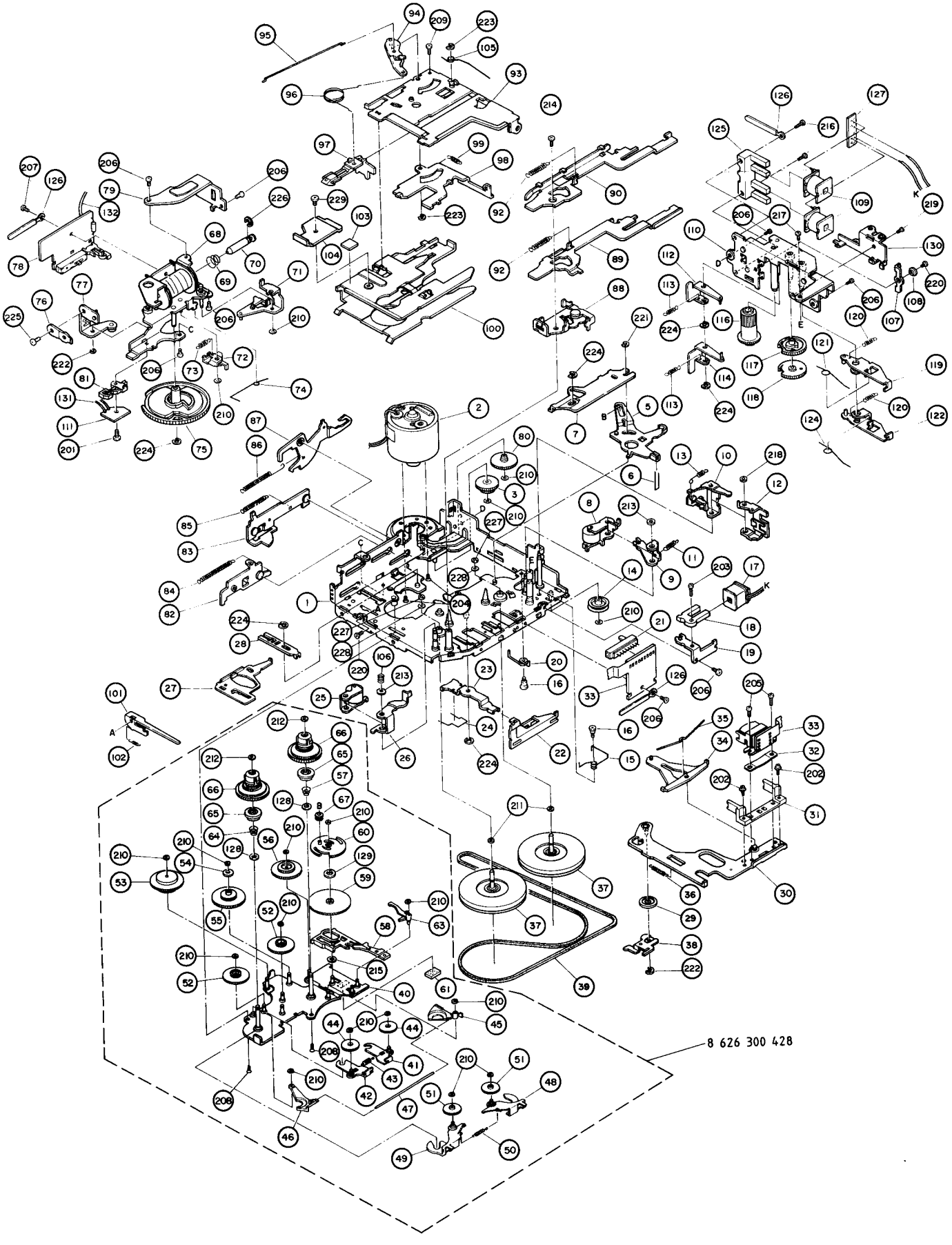
8 626 300 428

PL 20

C 2412Woo	0,1 uF	8 952 110 503
C 2415Woo	3,9 n	8 952 139 302
R 300	150 OHM	8 950 200 152
R 301	68K	8 950 200 684
R 302	120 K	8 950 200 125
R 303	6,8 K	8 950 200 683
R 304	180 k	8 950 200 185
R 305	47 K	8 950 200 474
R 306	15 K	8 950 200 154
R 308	1 K	8 950 200 103
R 309	100 K	8 950 200 105
R 310	22 OHM	8 950 200 221
R 314	220 K	8 950 200 225
R 315	120 K	8 950 200 125
R 315Woo	68K	8 950 200 684
R 316	68K	8 950 200 684
R 317	6,8 K	8 950 200 683
R 318	47 K	8 950 200 474
R 319, R 320, R 322	10 K	8 950 200 104
R 325	220 K	8 950 200 225
R 330Woo	10 K	8 950 200 104
R 331WOO	68K	8 950 200 684
R 332Woo	2,2 K	8 950 200 223
R 333Woo	10 K	8 950 200 104
R 340Woo	10 K	8 950 200 104
R 341Woo	68K	8 950 200 684
R 342Woo	2,2 K	8 950 200 223
R 343Woo	10 K	8 950 200 104
R 411	22 K	8 950 200 224
R 412	150 OHM	8 950 200 152
R 414	3,9 K	8 950 200 393
R 416	100 K	8 950 200 105
R 417, R 418, R 419	10 K	8 950 200 104
R 510	5,6 K	8 950 202 563
R 512, R 513	47 K	8 950 200 474
R 514	4,7 K	8 950 200 473
R 520, R 522	22 K, 2,2 K	8 950 200 224, 8 950 200 223
R 630	1 K	8 950 200 103
R 700	180 OHM	8 950 200 182
R 701	18 K	8 950 202 184
R 702	3,3 K	8 950 200 333
R 703	2,7 K	8 950 200 273
R 704	150 OHM	8 950 200 152
R 705	22 OHM	8 950 200 221
R 710	18 K	8 950 202 184
R 800	10 M	8 950 200 107
R 805	100 K	8 950 200 105
R 810	22 K	8 950 200 224
R 811, R 812	8,2 k	8 950 200 823
R 813	15 K	8 950 200 154
R 814	8,2 k	8 950 200 823
R 815	0 OHM	8 950 200 000
R 820	47 K	8 950 200 474
R 821	4,7 K	8 950 200 473
R 822-829	100 K	8 950 200 105
R 830Mem	15 K	8 950 200 154
R 831Mem	1,5 K	8 950 200 153
R 832, R 833	22 K	8 950 200 224
R 834, R 835	100 K	8 950 200 105
R 840	22 K	8 950 200 224
R 850	10 K	8 950 200 104
R 851	100 K	8 950 200 105
R 852, R 853	100 K	8 950 200 105
R 860	10 K	8 950 200 104
R 870, R 871	100 K	8 950 200 105
R 872, R 873	10 K	8 950 200 104
R 875	100 K	8 950 200 105
R 880Woo	1 K	8 950 200 103
R 881Woo	22 K	8 950 200 224
R 1050	220 K	8 950 200 225

R 1100, R 1101	220 K	8 950 200 225
R 1102	100 OHM	8 950 200 102
R 1110	330 K	8 950 200 335
R 1110Woo	100 K	8 950 200 105
R 1111	330 OHM	8 950 202 332
R 1112	39 K	8 950 200 394
R 1112Woo	33K	8 950 200 334
R 1113	820 k	8 950 200 825
R 1120	330 K	8 950 200 335
R 1120Woo	100 K	8 950 200 105
R 1121	330 OHM	8 950 202 332
R 1122	39 K	8 950 200 394
R 1122Woo	33K	8 950 200 334
R 1123	820 k	8 950 200 825
R 1200	220 K	8 950 200 225
R 1201	15 K	8 950 200 154
R 1202	2,2 K	8 950 200 223
R 1203	22 K	8 950 200 224
R 1204	560 K	8 950 200 565
R 1205	22 K	8 950 200 224
R 1206, R 1210, R 1211	100 K, 330 K	8 950 200 105, 8 950 200 335
R 1250	47 K	8 950 200 474
R 1251	6,2 k	8 950 200 623
R 1251Woo	10 K	8 950 200 104
R 1252	47 K	8 950 200 474
R 1252Woo	2,4 k	8 950 202 243
R 1253	3,3 K	8 950 200 333
R 1253Woo	5,6 K	8 950 202 563
R 1254	1 K	8 950 200 103
R 1254Woo	3,3 K	8 950 200 333
R 1255	100 K	8 950 200 105
R 1255Woo	1 K	8 950 200 103
R 1256	3,3 K	8 950 200 333
R 1256Woo	68K	8 950 200 684
R 1257	47 K	8 950 200 474
R 1257Woo	100 OHM	8 950 200 102
R 1258	6,2 k	8 950 200 623
R 1258Woo	100 OHM	8 950 200 102
R 1259	47 K	8 950 200 474
R 1259Woo	68K	8 950 200 684
R 1260	1,5 K	8 950 200 153
R 1260Woo	1 K	8 950 200 103
R 1261	1,5 K	8 950 200 153
R 1261Woo	3,3 K	8 950 200 333
R 1262	10 K	8 950 200 104
R 1262Woo	5,6 K	8 950 202 563
R 1263	10 K	8 950 200 104
R 1263Woo	2,4 k	8 950 202 243
R 1264	1,5 K	8 950 200 153
R 1264Woo	20 k	8 950 200 204
R 1265	27 K	8 950 200 274
R 1266	1,5 K	8 950 200 153
R 1267, R 1268	22 K	8 950 200 224
R 1269	1 M	8 950 200 106
R 1270	10 K	8 950 200 104
R 1271	1 M	8 950 200 106
R 1271Woo	10 K	8 950 200 104
R 1280	22 K	8 950 200 224
R 1280Woo	18 K	8 950 202 184
R 1281	22 K	8 950 200 224
R 1281Woo	18 K	8 950 202 184
R 1282	12 K	8 950 200 124
R 1282Woo	22 K	8 950 200 224
R 1283Mem	47 K	8 950 200 474
R 1285Mem	47 K	8 950 200 474
R 1286Mem	22 K	8 950 200 224
R 1290	22 K	8 950 200 224
R 1290Woo	1,5 K	8 950 200 153
R 1291	22 K	8 950 200 224
R 1292	18 K	8 950 202 184
R 1292Woo	1,5 K	8 950 200 153
R 1293	22 K	8 950 200 224
R 1294	470 OHM	8 950 200 472
R 1294Woo	1 M	8 950 200 106
R 1295	470 OHM	8 950 200 472
R 1295Woo	1,5 K	8 950 200 153
R 1296	10 K	8 950 200 104
R 1296Woo	22 K	8 950 200 224
R 1297Mem	1,5 K	8 950 200 153
R 1298Mem	1 M	8 950 200 106
R 1299Mem	10 K	8 950 200 104
R 1300	4,7 K	8 950 200 473
R 1301	5,6 K	8 950 202 563
R 1304	4,7 K	8 950 200 473

R 1305, R 1306, R 1307	22 K	8 950 200 224
R 1308	4,7 K	8 950 200 473
R 1309	22 K	8 950 200 224
R 1310	47 K	8 950 200 474
R 1311	4,7 K	8 950 200 473
R 1320	47 K	8 950 200 474
R 1321	4,7 K	8 950 200 473
R 1330	47 K	8 950 200 474
R 1331	4,7 K	8 950 200 473
R 1335	47 K	8 950 200 474
R 1336	4,7 K	8 950 200 473
R 1337	150 K	8 950 200 155
R 1341	47 K	8 950 200 474
R 1342Mem	22 OHM	8 950 200 221
R 1360	330 K	8 950 200 335
R 1450	4,7 K	8 950 200 473
R 1451	6,8 K	8 950 200 683
R 1452	4,7 K	8 950 200 473
R 1453	6,8 K	8 950 200 683
R 1454, R 1455, R 1456, R 1457, R 1458	100 K	8 950 200 105
R 1459	22 K	8 950 200 224
R 1460, R 1461	10 K	8 950 200 104
R 1462	1 K	8 950 200 103
R 1463	820 OHM	8 950 200 822
R 1465	1,5 K	8 950 200 153
R 1466	15 K	8 950 200 154
R 1505	100 OHM	8 950 200 102
R 1560	1 M	8 950 200 106
R 1561	1,5 K	8 950 200 153
R 1562	680 OHM	8 950 200 682
R 1570	1 M	8 950 200 106
R 1571	1,5 K	8 950 200 153
R 1572	680 OHM	8 950 200 682
R 1575	22 OHM	8 950 200 221
R 1580	390 OHM	8 950 202 392
R 1581, R 1582	220 K	8 950 200 225
R 1583	27 K	8 950 200 274
R 1584	15 K	8 950 200 154
R 1585	1,8 k	8 950 200 183
R 1586	27 K	8 950 200 274
R 1587	15 K	8 950 200 154
R 1588	1,8 k	8 950 200 183
R 1601Woo	2,7 K	8 950 200 273
R 1613Woo	22 K	8 950 200 224
R 1615Woo	22 K	8 950 200 224
R 1623Woo	22 K	8 950 200 224
R 1625Woo	22 K	8 950 200 224
R 1610, R 1611	10 K	8 950 200 104
R 1620	2,2 Ohm	8 950 200 220
R 1621, R 1622	10 K	8 950 200 104
R 1623	2,2 Ohm	8 950 200 220
R 1623Woo	22 K	8 950 200 224
R 1625Woo	22 K	8 950 200 224
R 1624, R 1625, R 1626, R 1627	1 K	8 950 200 103
R 1628, R 1629, R 1630, R 1631	10 K	8 950 200 104
R 1640	2,2 Ohm	8 950 200 220
R 1643	2,2 Ohm	8 950 200 220
R 2011	10 OHM	8 950 200 101
R 2012	22 K	8 950 200 224
R 2405Woo	910 Ohm	8 950 200 912
R 2406Woo	100 OHM	8 950 200 102
R 2410Woo	100 OHM	8 950 200 102
R 2450	100 K	8 950 200 105
R 2451	47 K	8 950 200 474
R 2460	100 K	8 950 200 105
R 2461	47 K	8 950 200 474